# 75337-1

## Crab-Droid

# 1

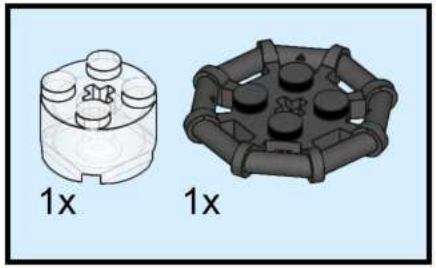


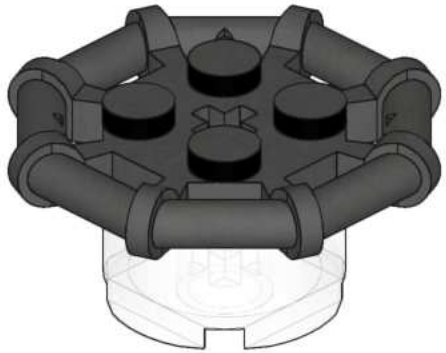

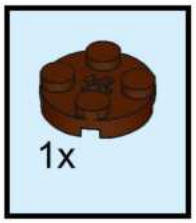
1x

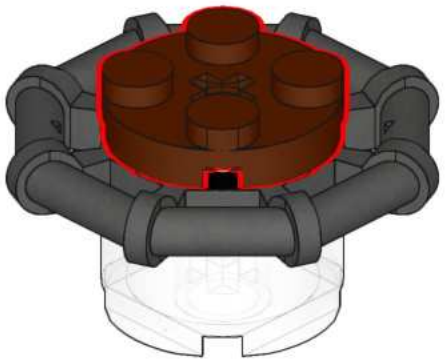

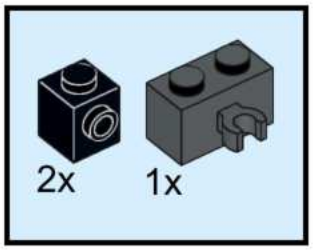
2x
1x

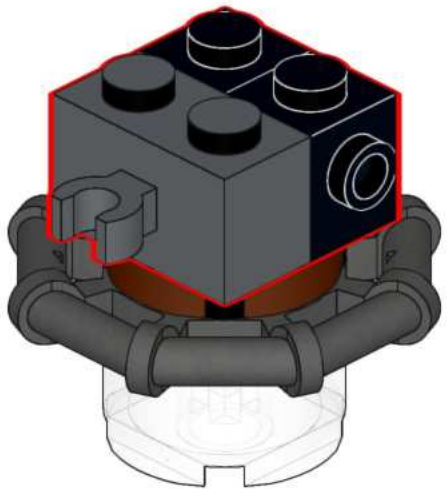

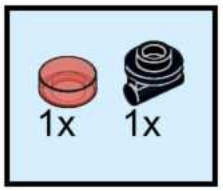
1x
1x

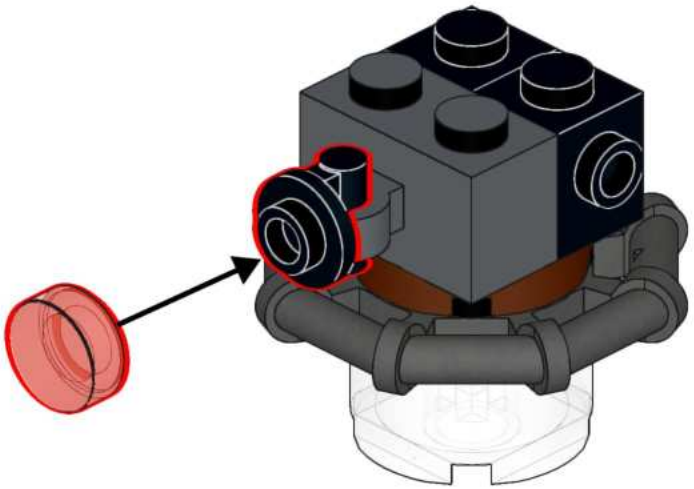

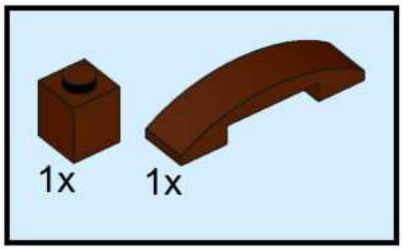
1x
1x

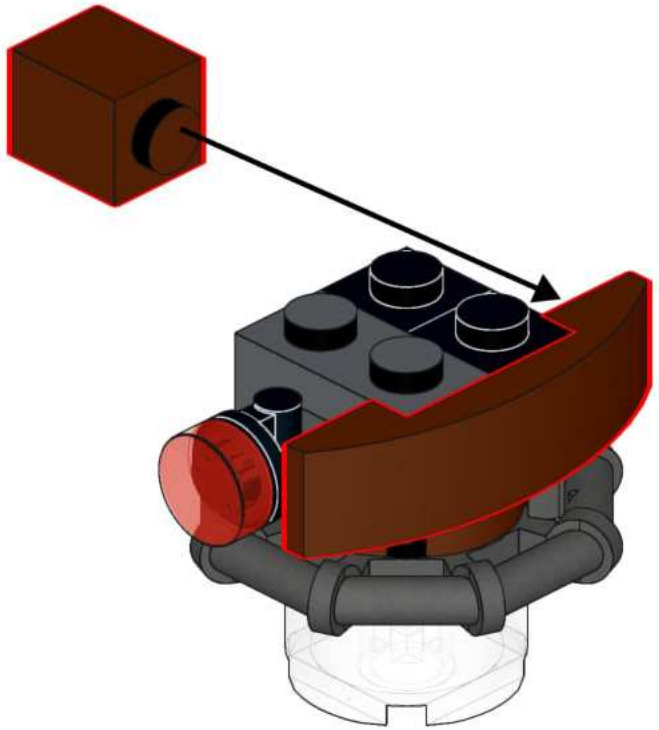

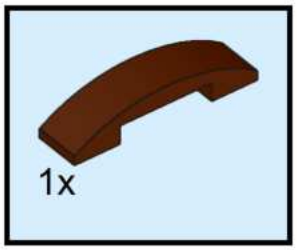
1x

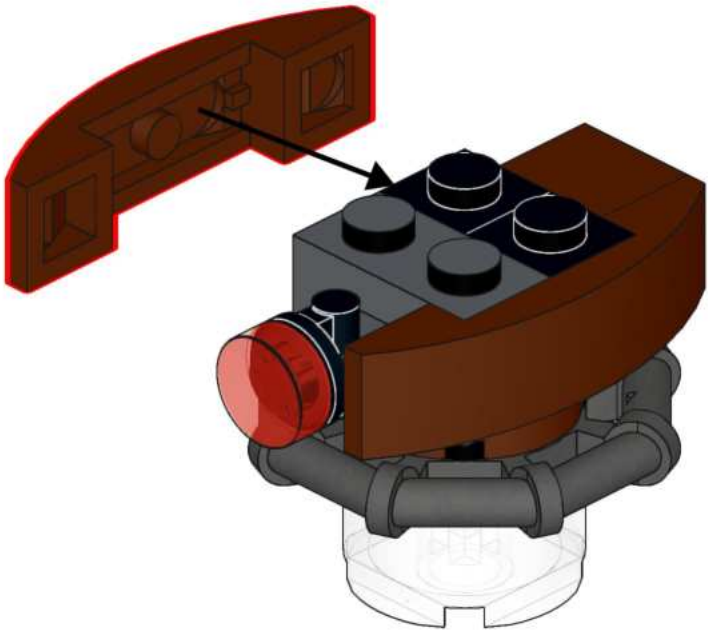

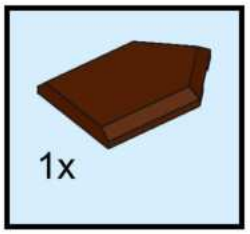
1x

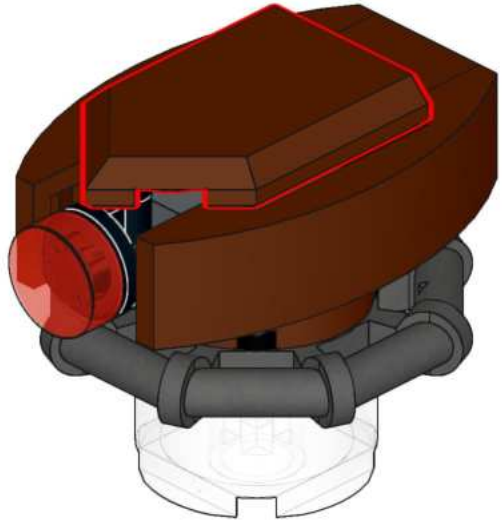

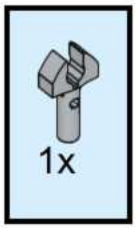
1x

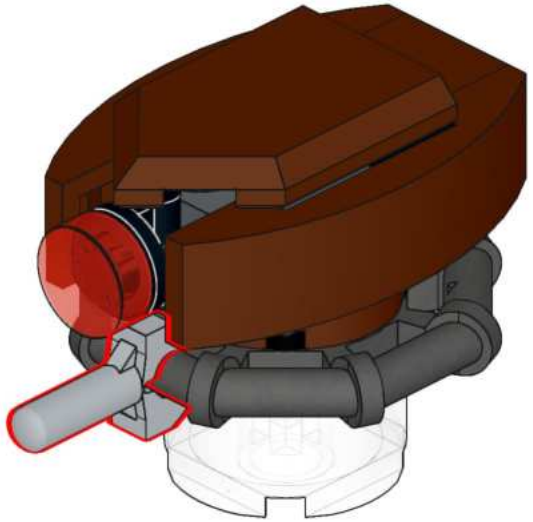

1

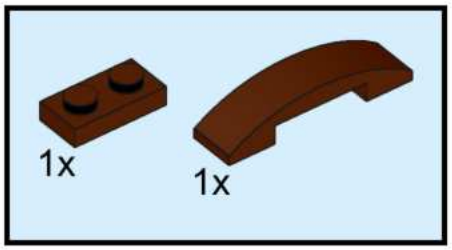


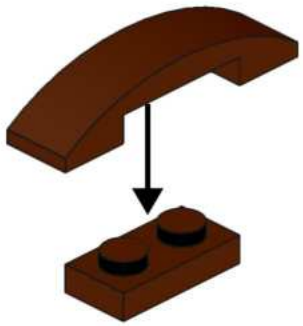

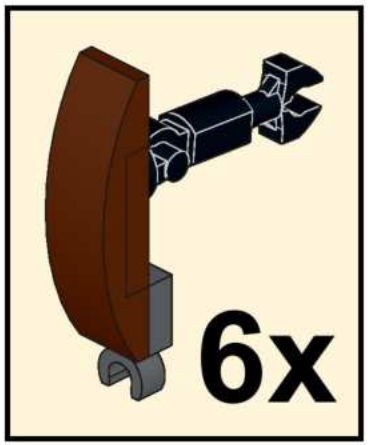


2

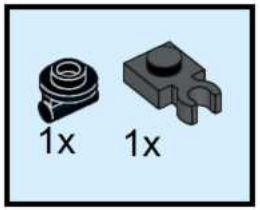


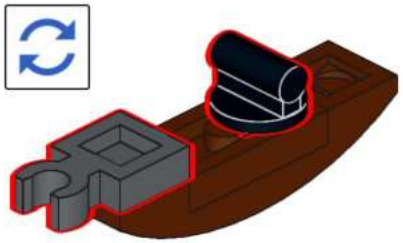

3

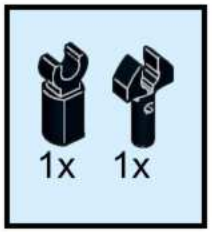


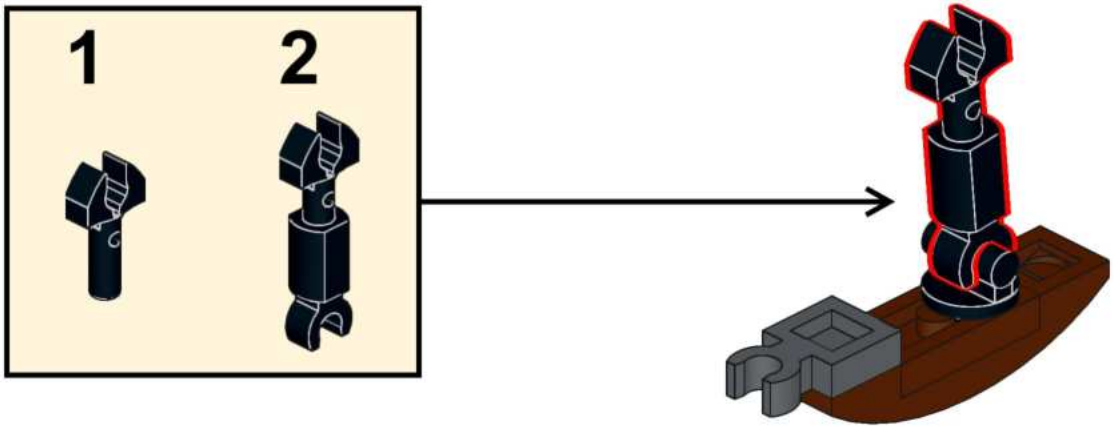

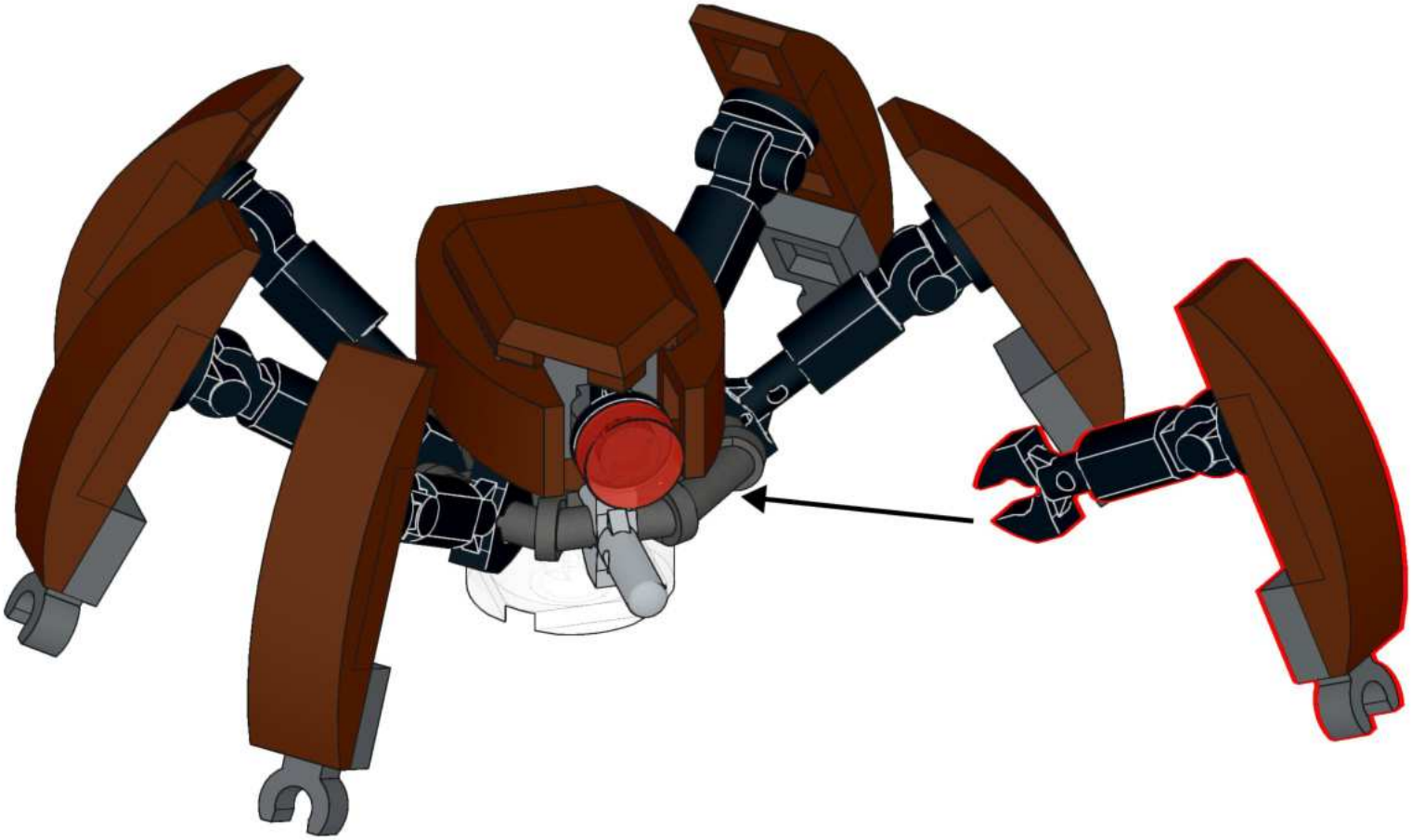

# 75337-2

## AT-TE Legs

# Take apart

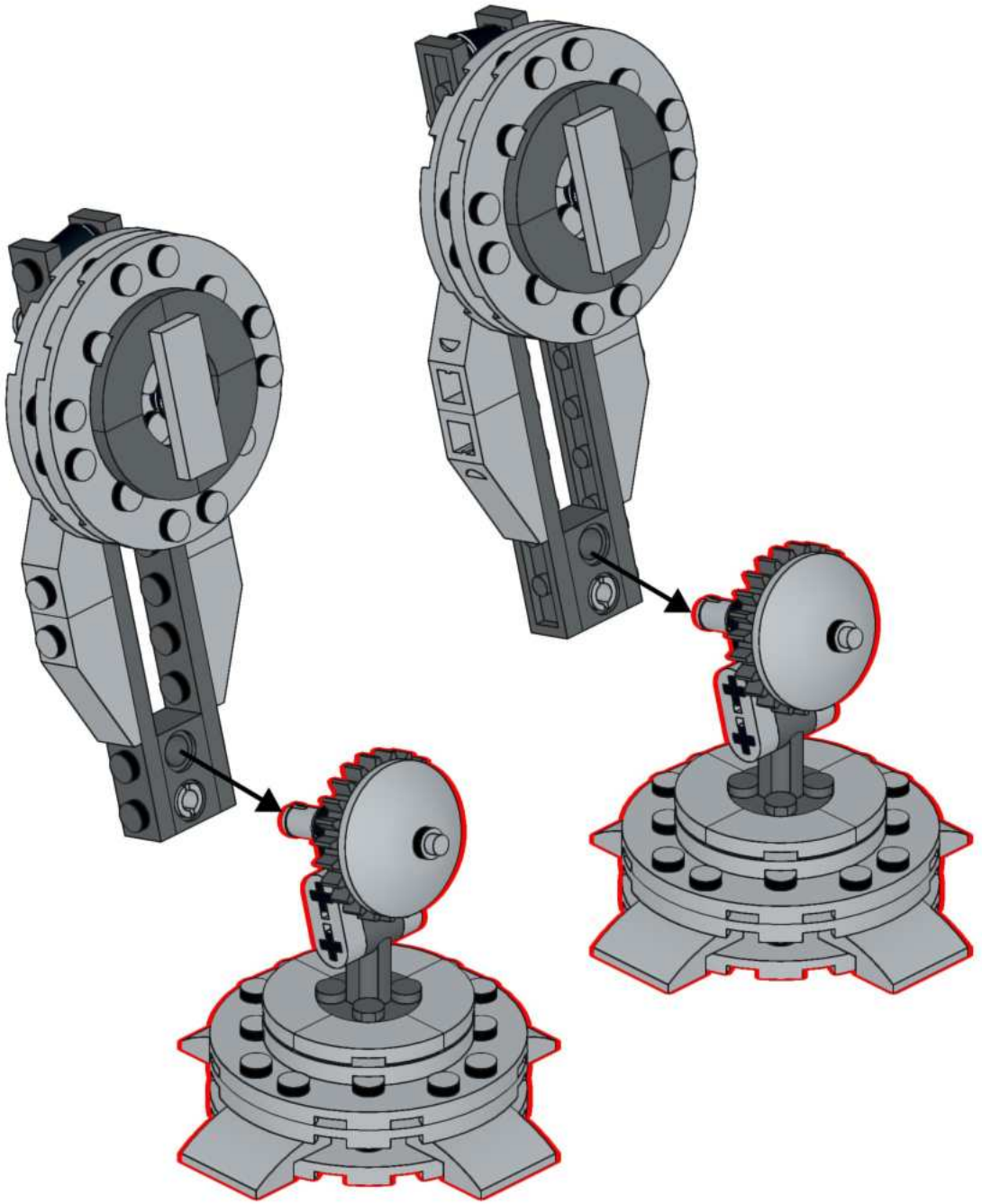

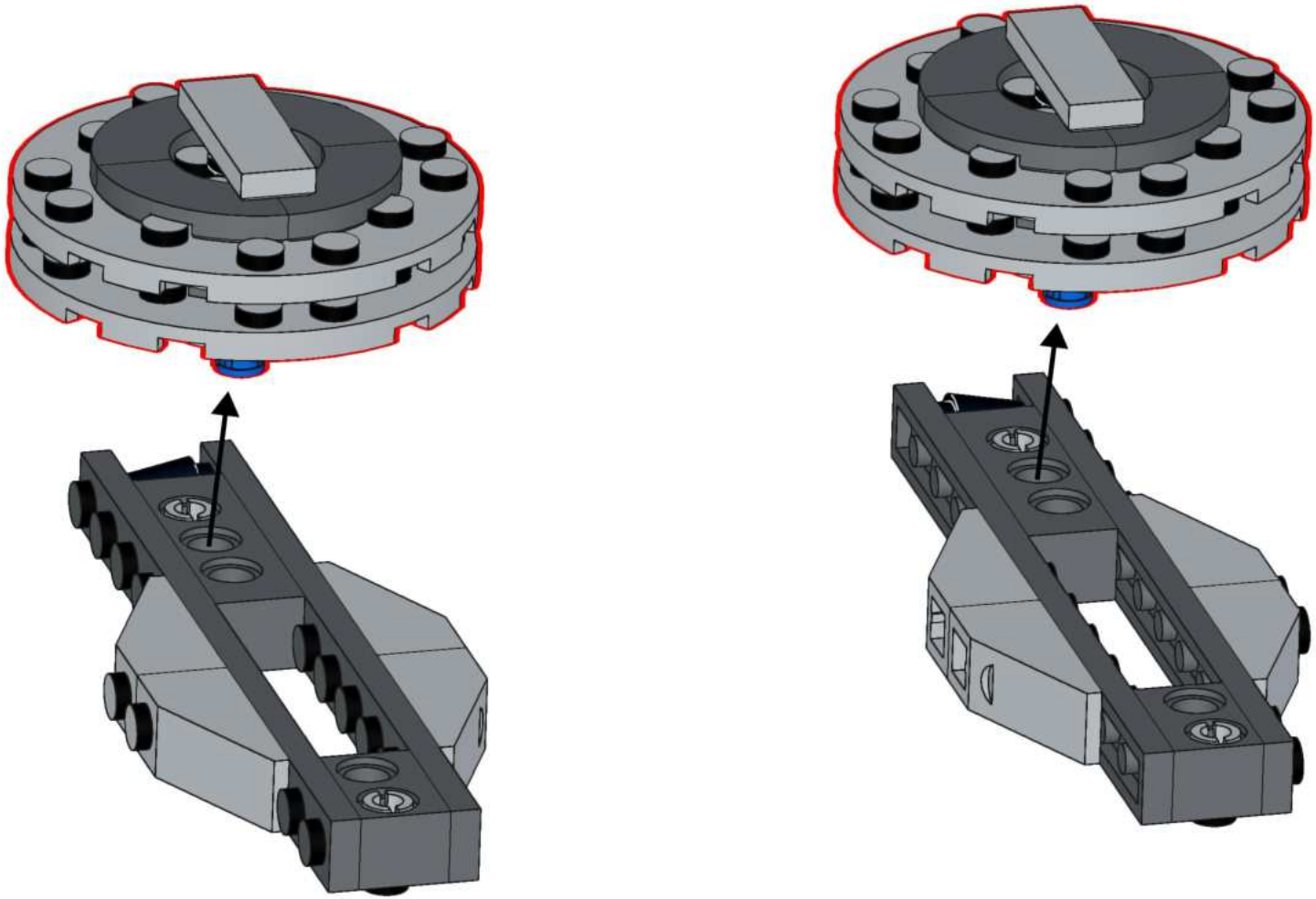

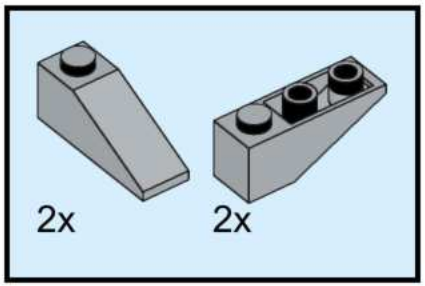
2x
2x

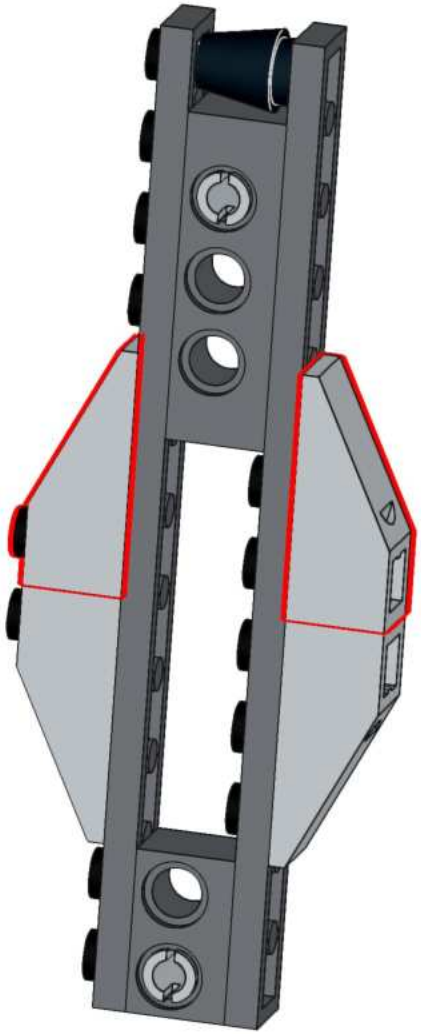

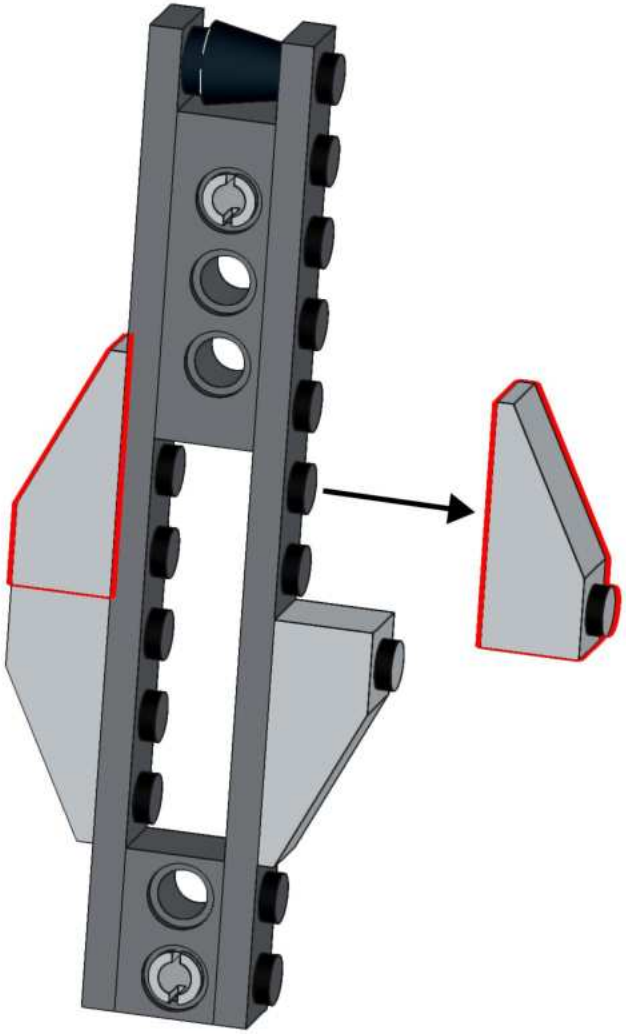

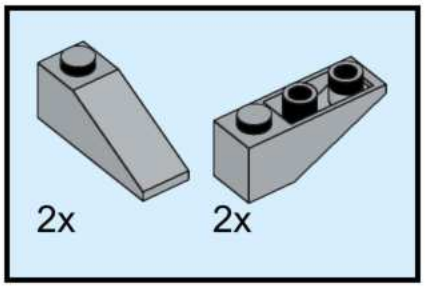
2x
2x

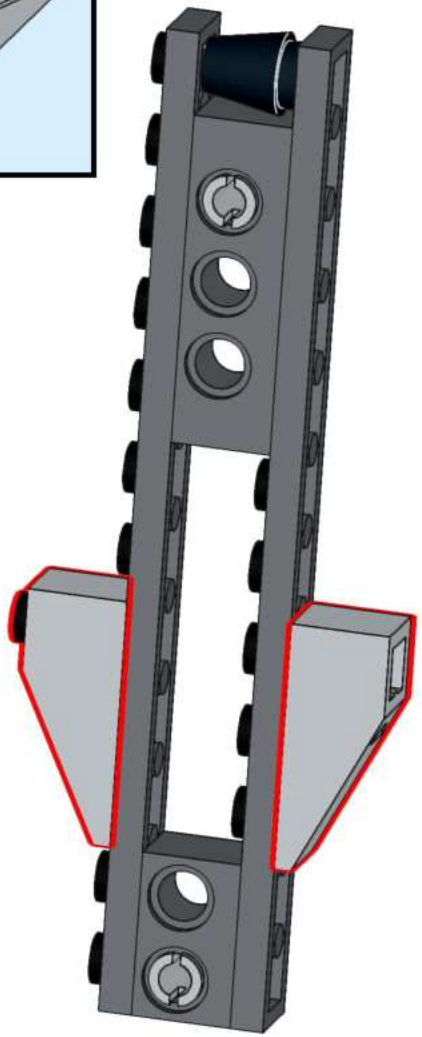

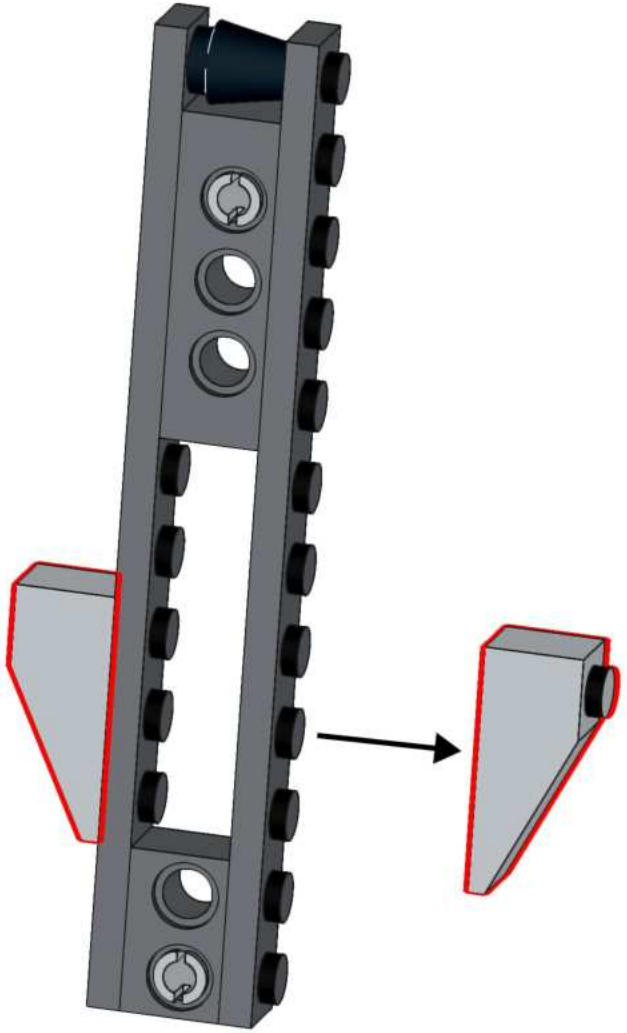

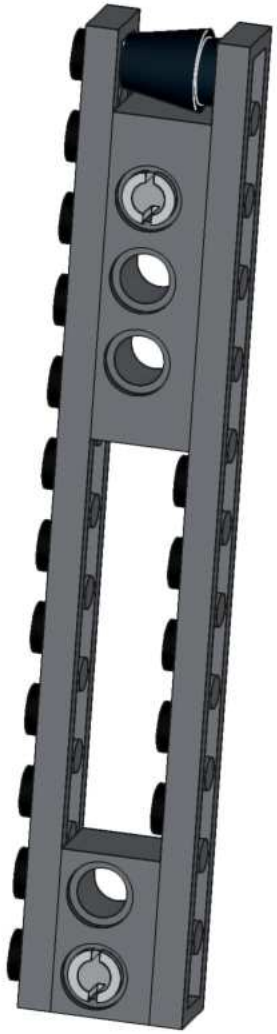

# Building instructions

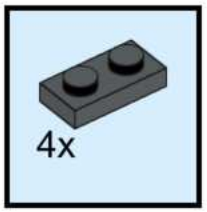
4x

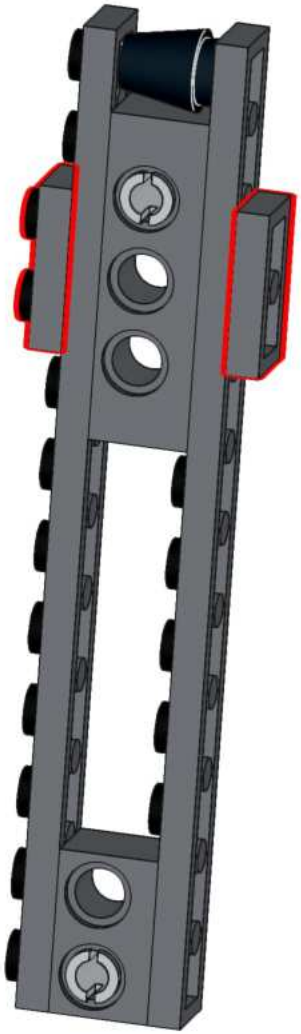

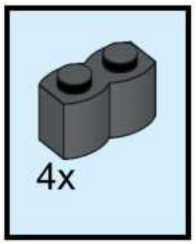
4x

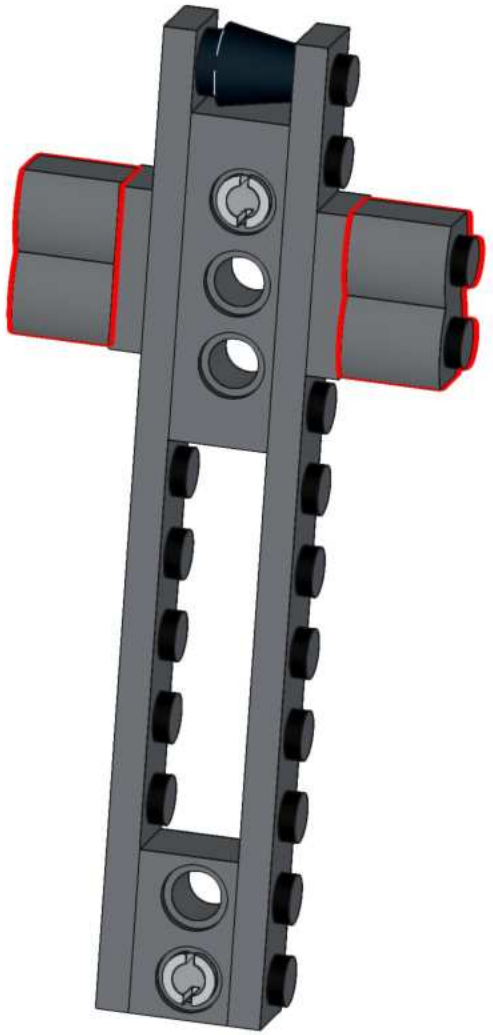

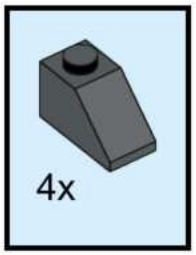
4x

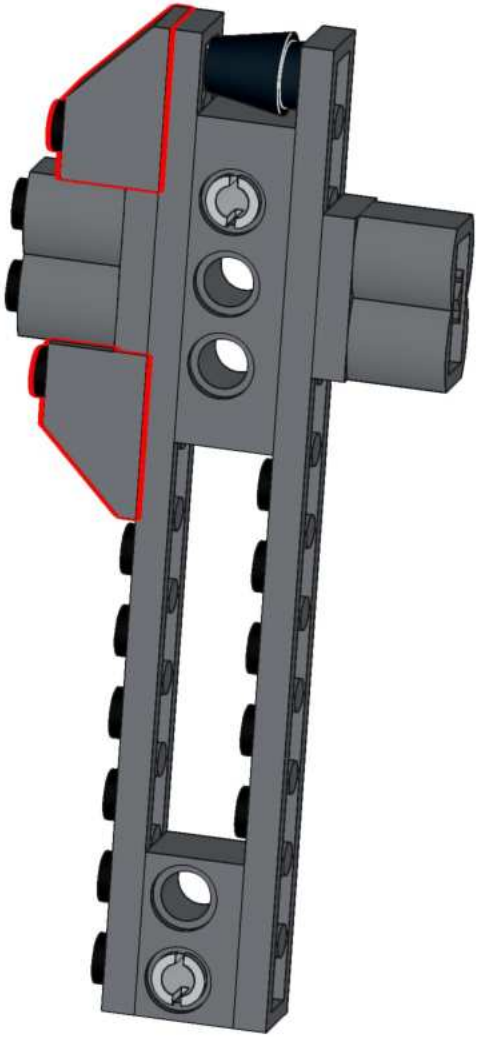

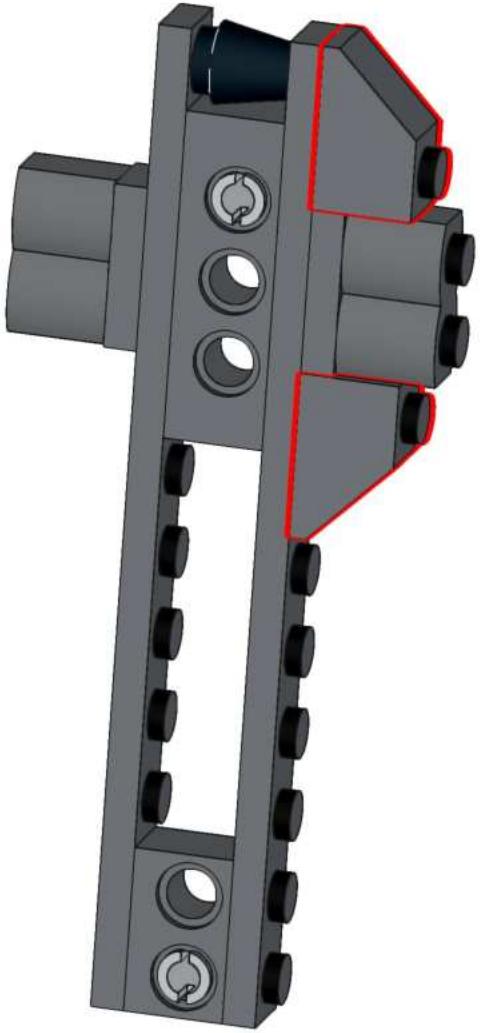

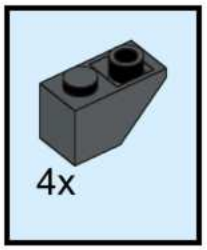
4x

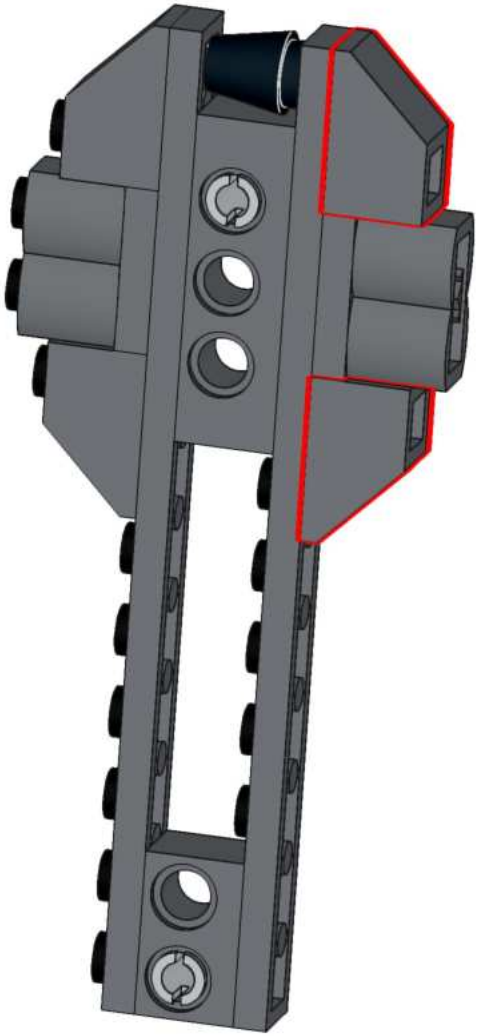

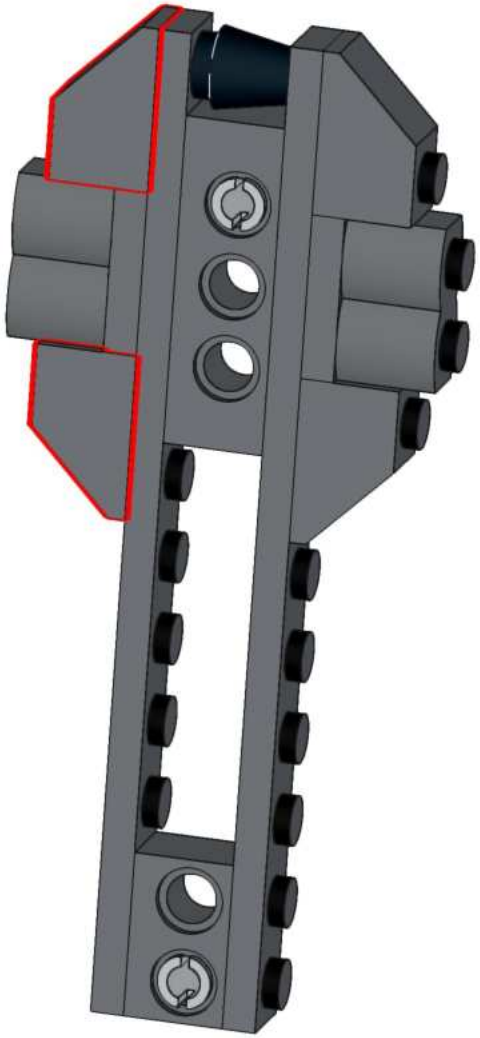

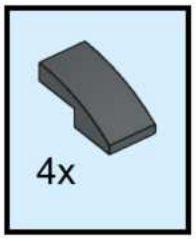
4x

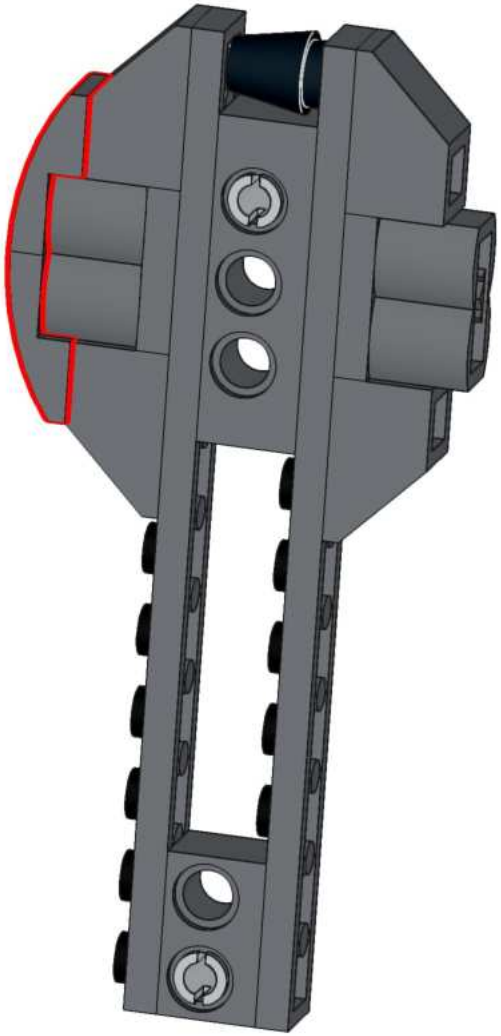

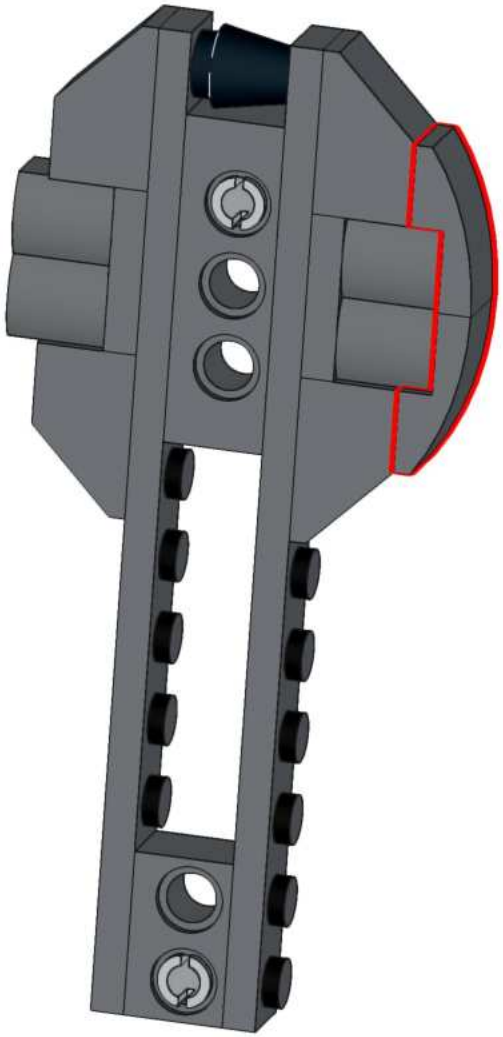

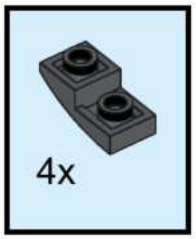
4x

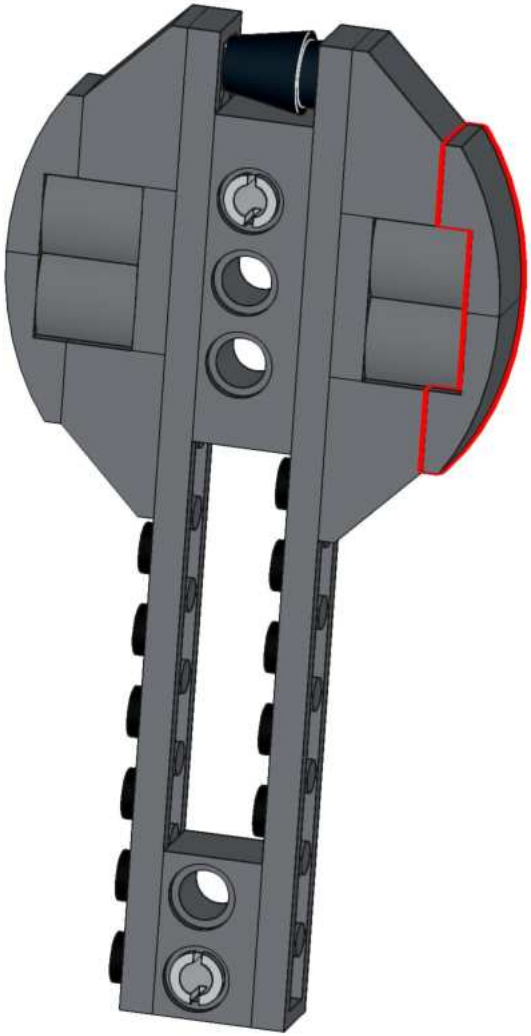

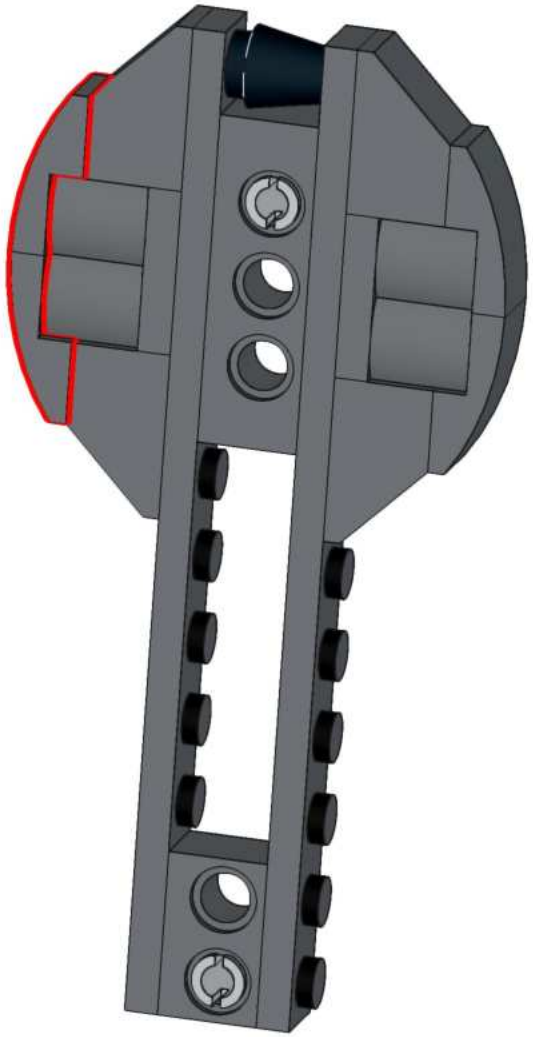

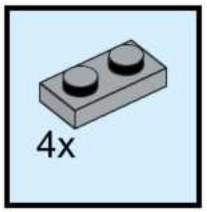
4x

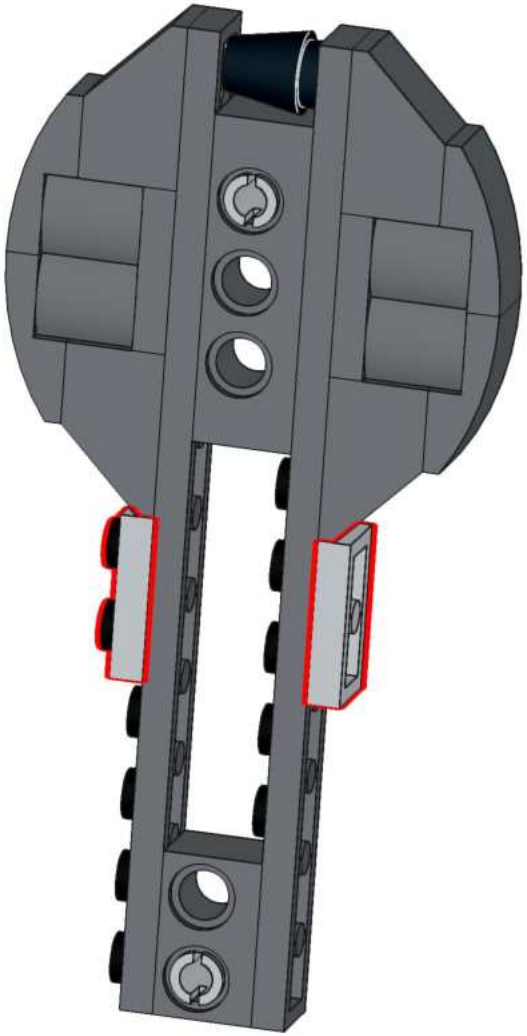

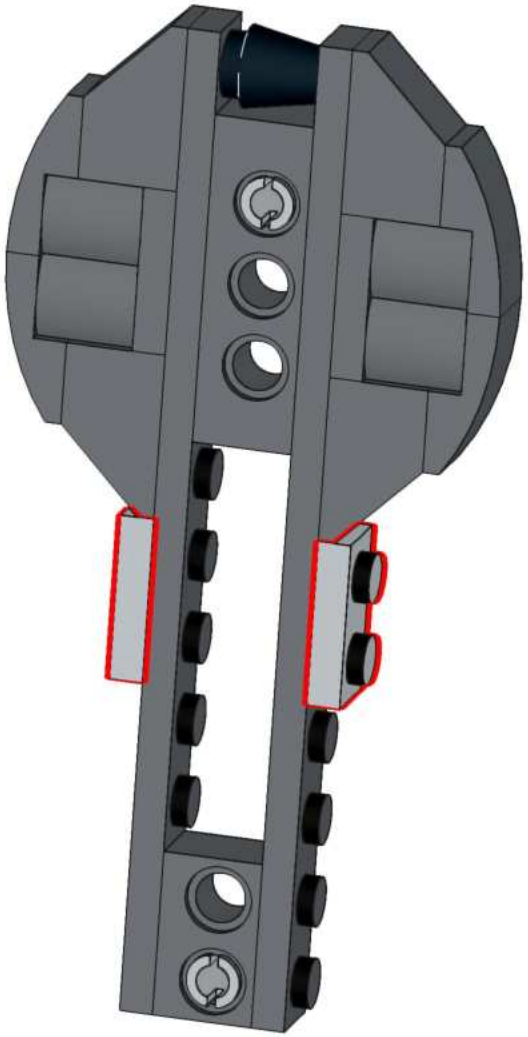

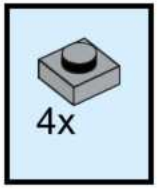
4x

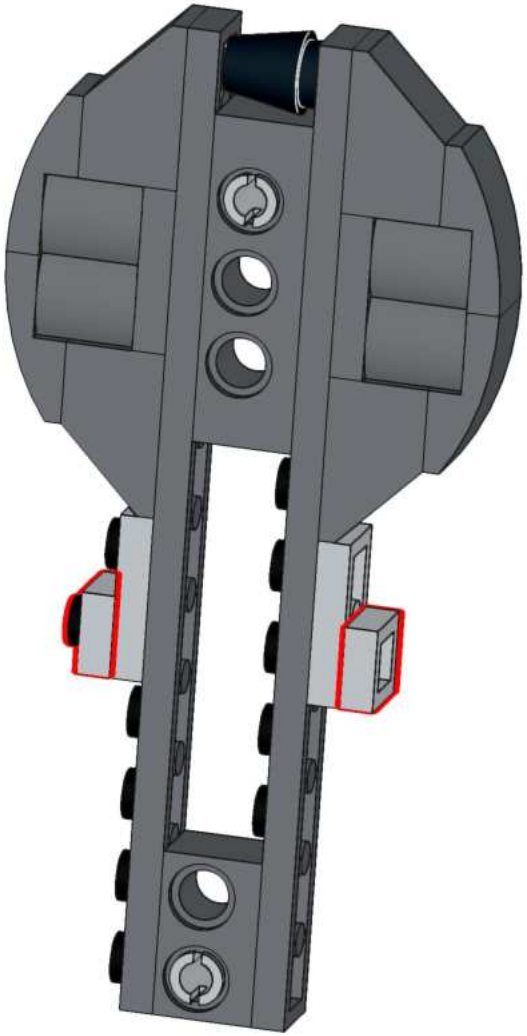

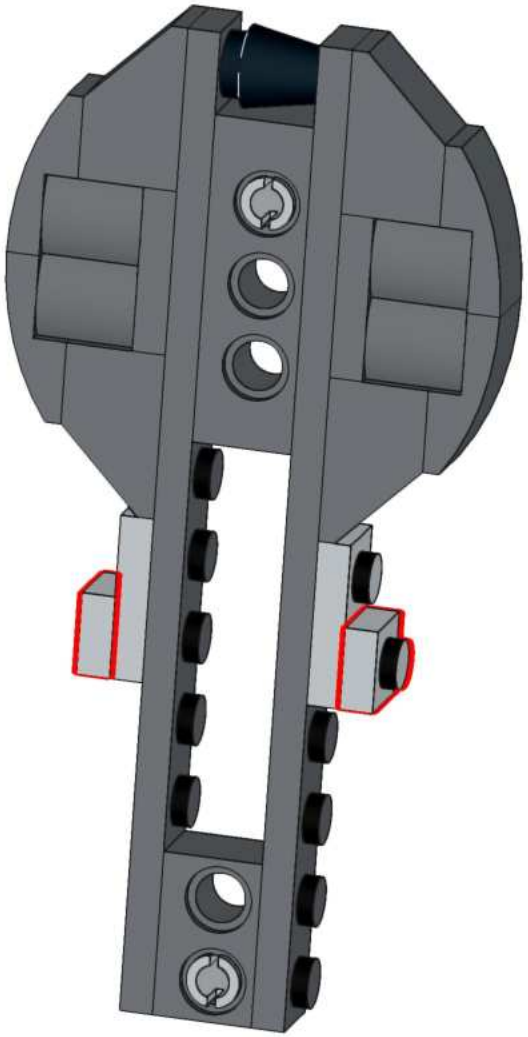

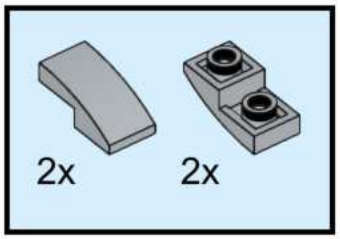
2x
2x

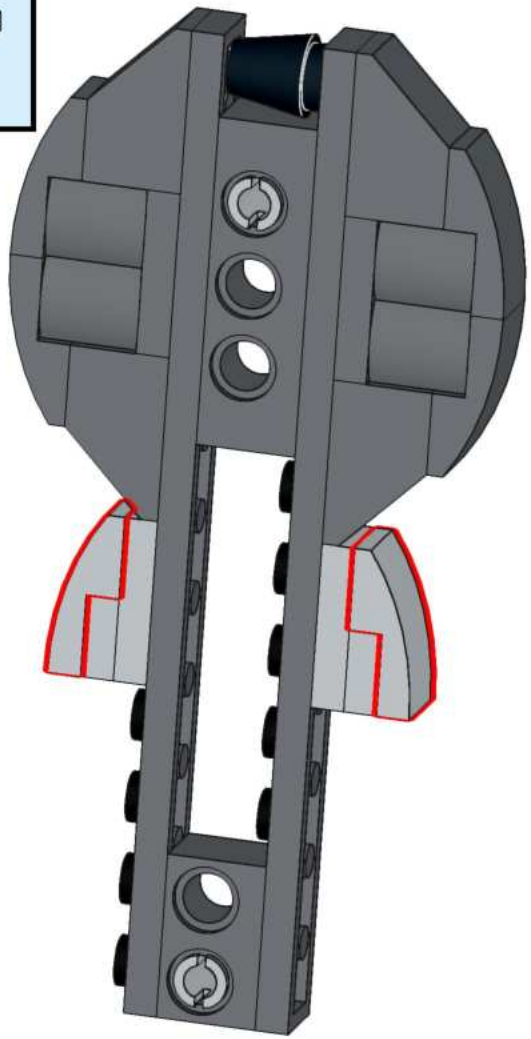

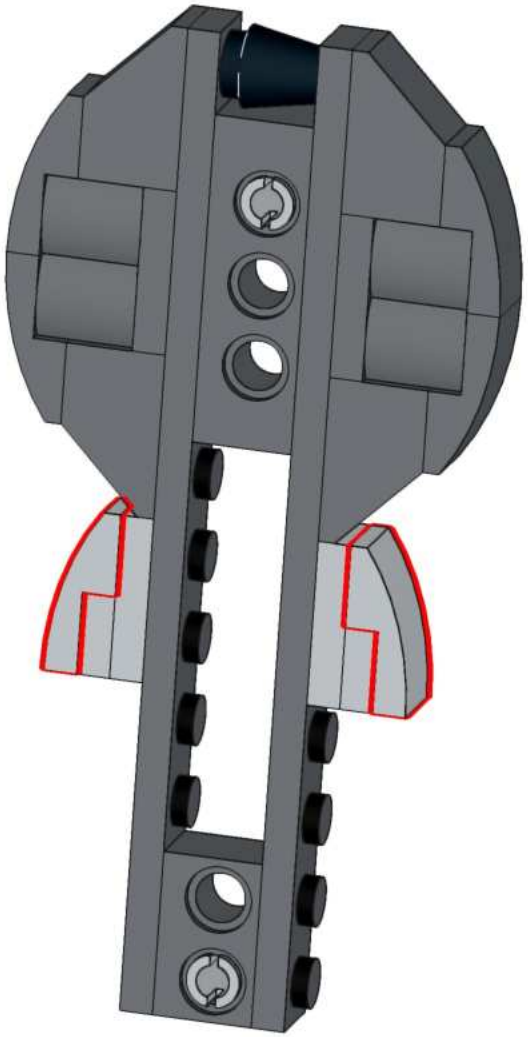

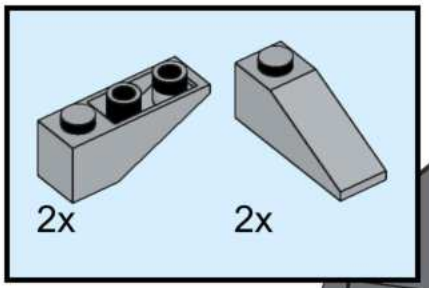
2x
2x

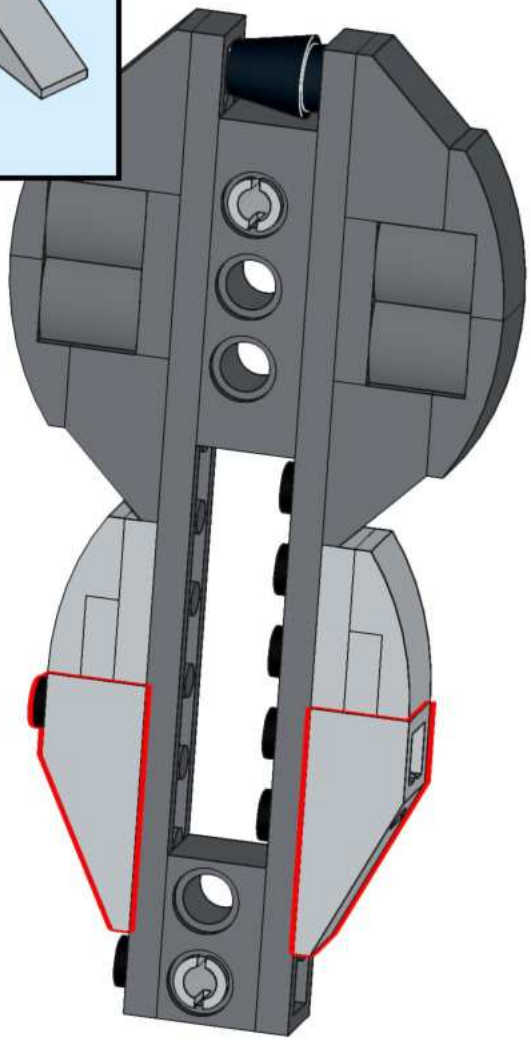

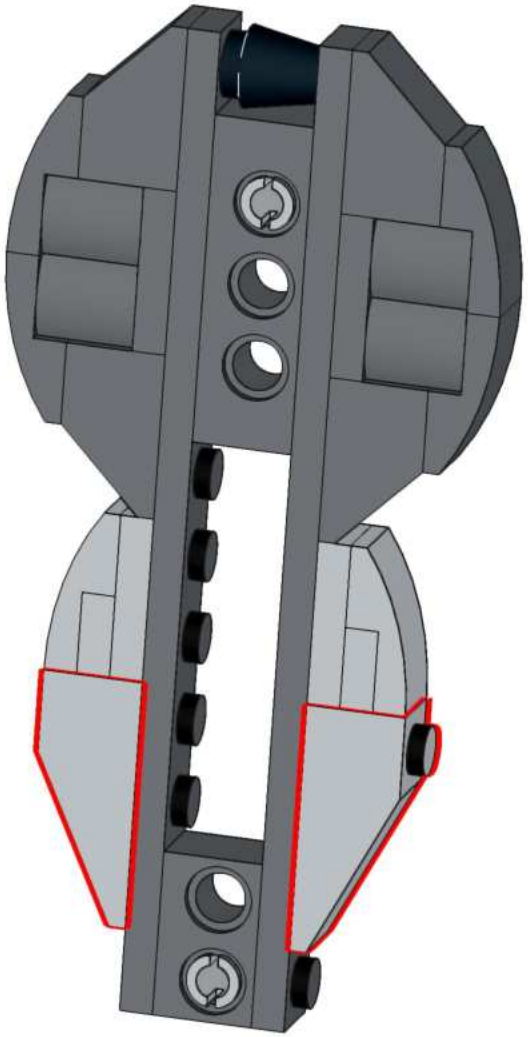

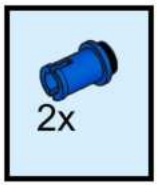
2x

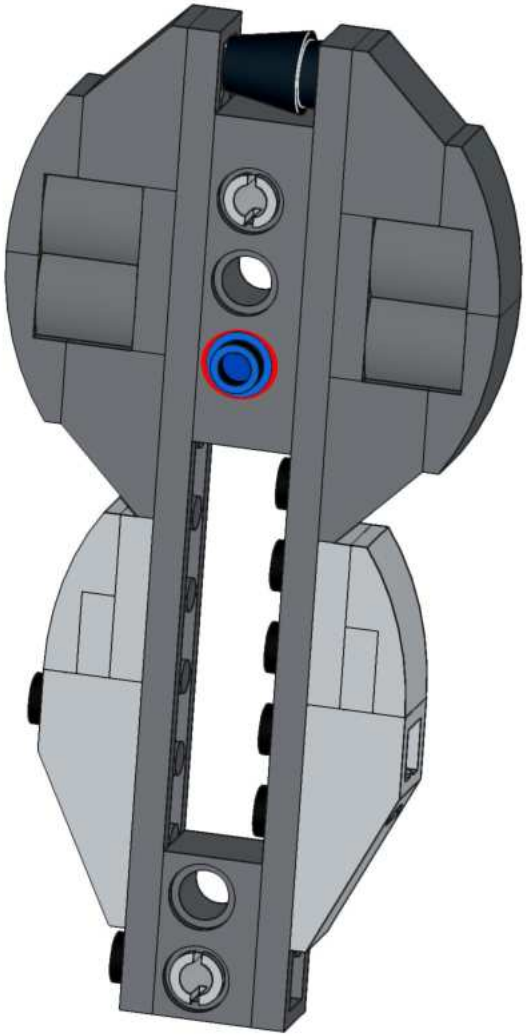

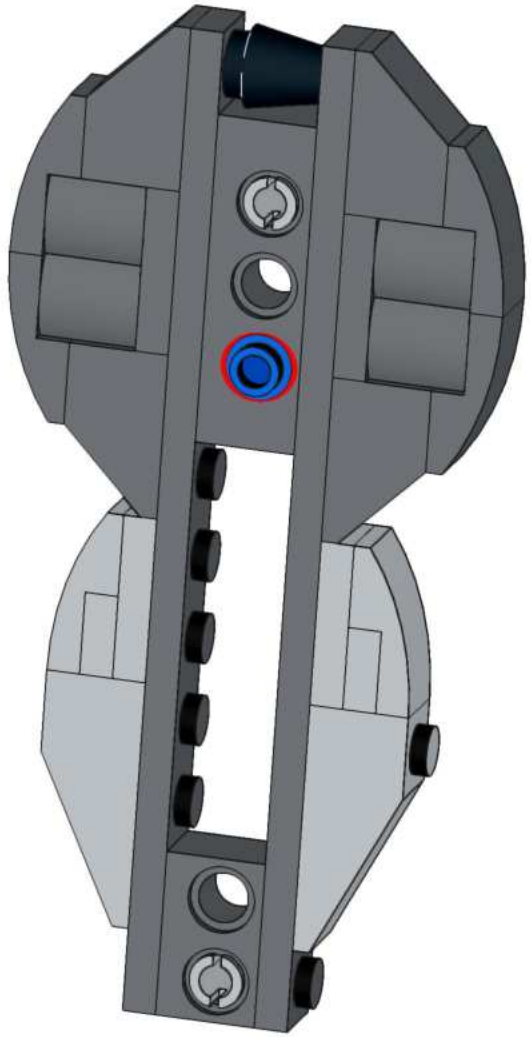

# Take apart

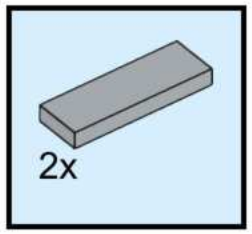
2x

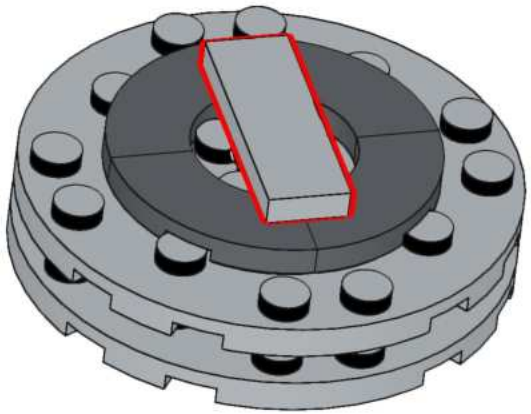

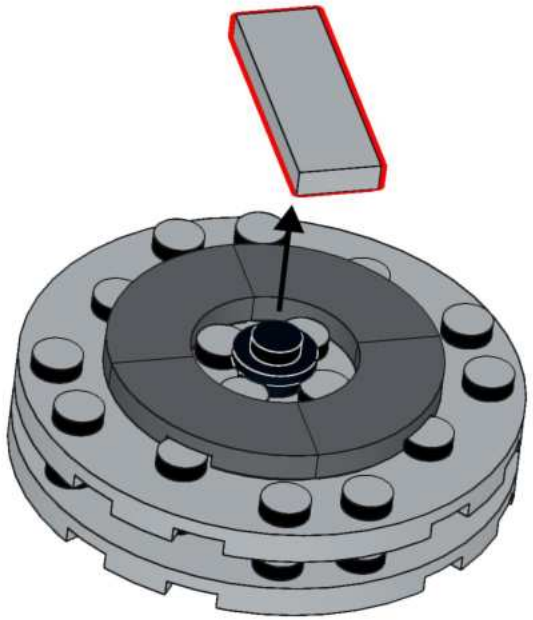

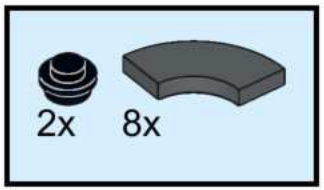
2x
8x

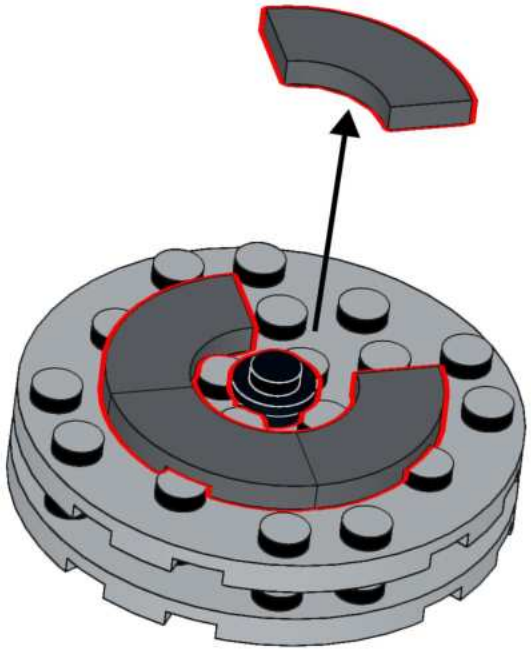

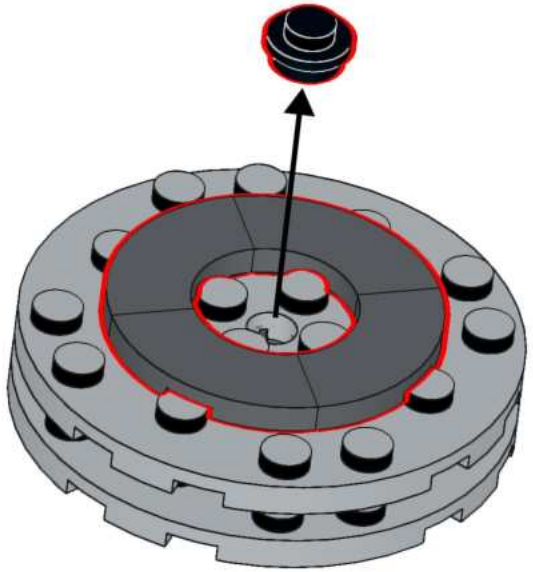

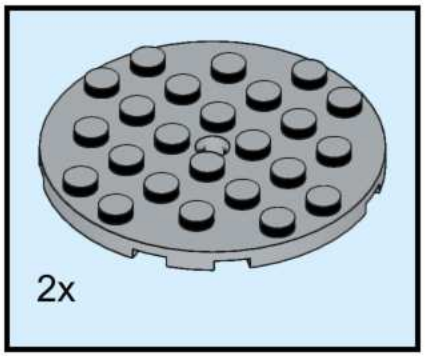
2x

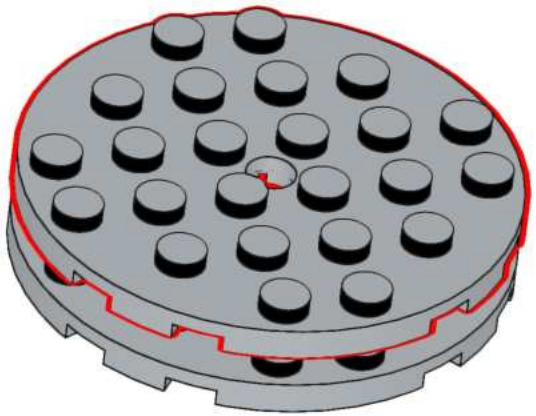

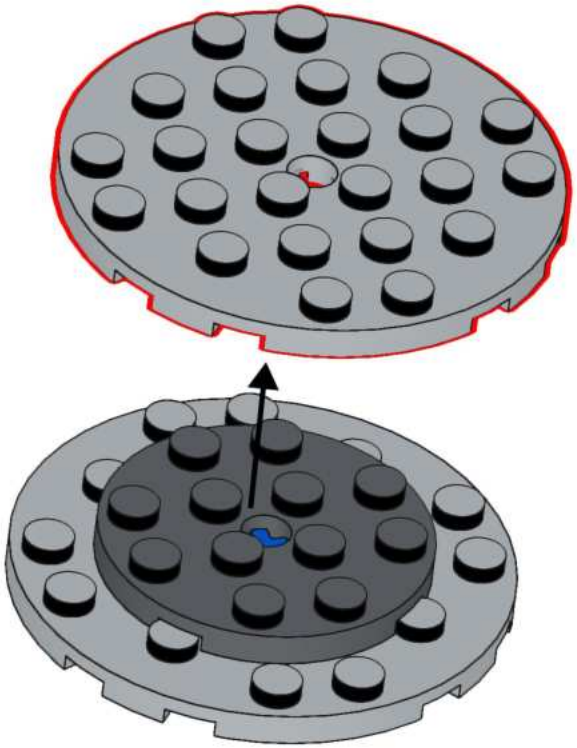

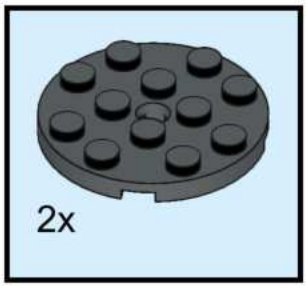
2x

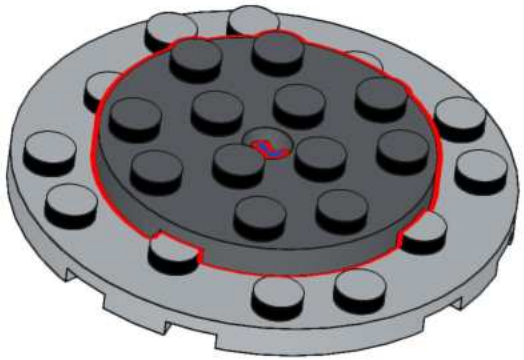

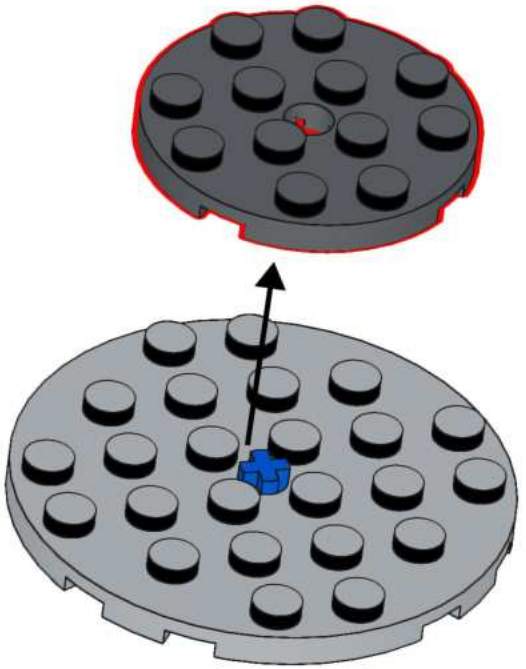

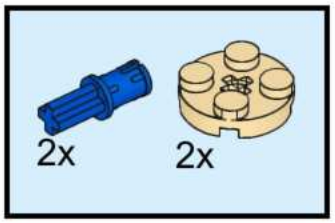
2x
2x

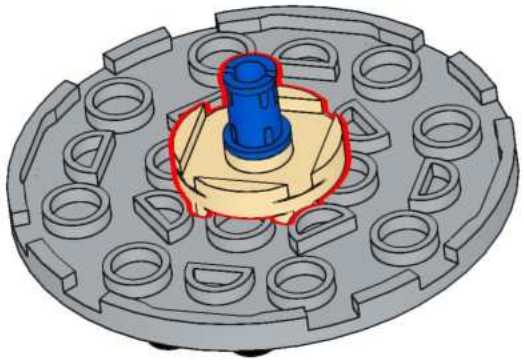

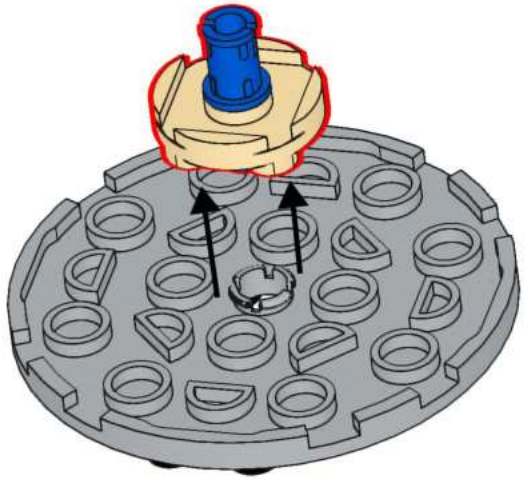

# Building instructions

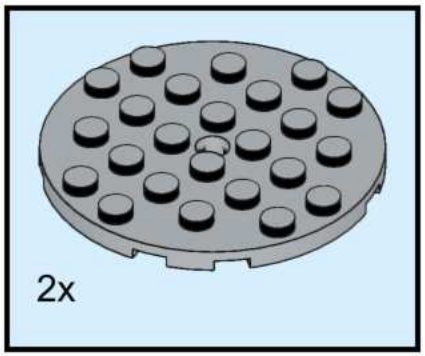
2x

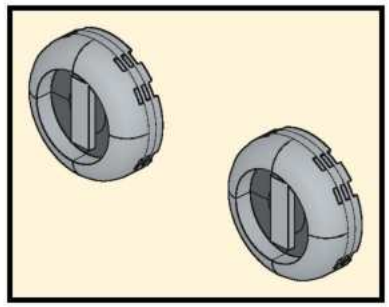

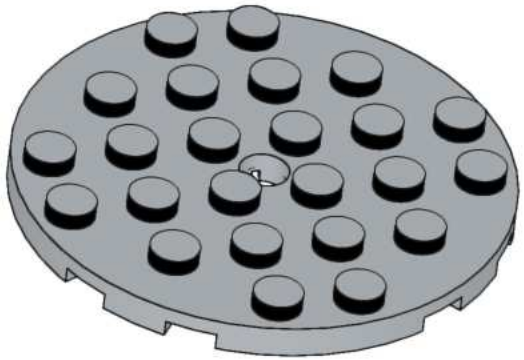

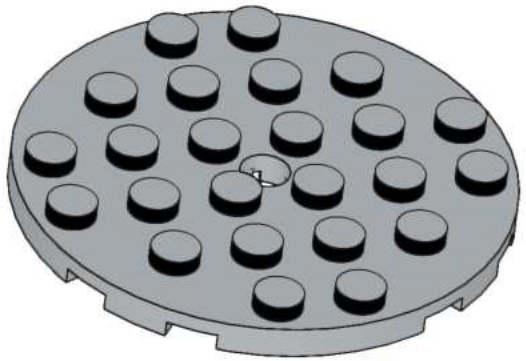

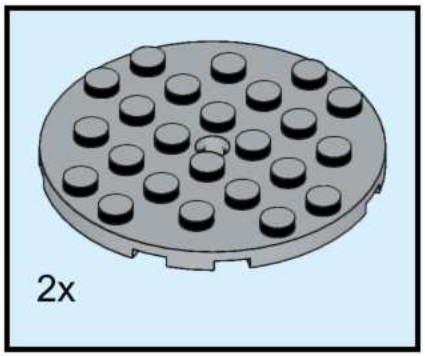
2x

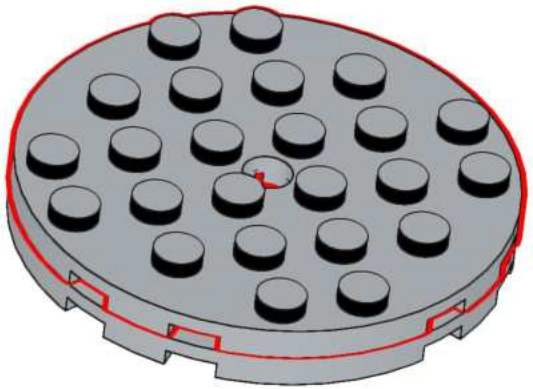

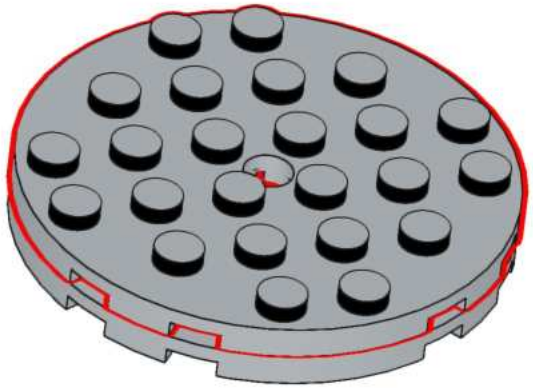

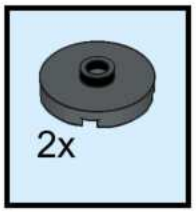
2x

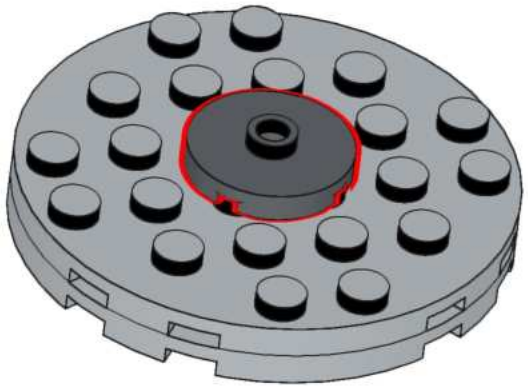

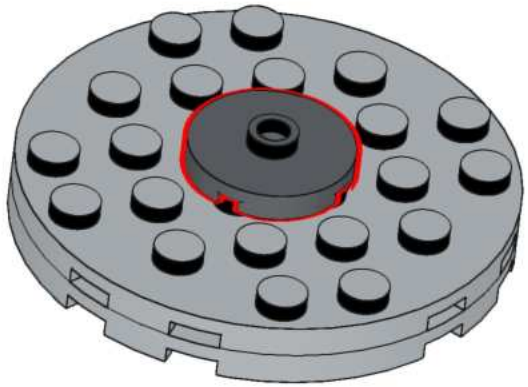

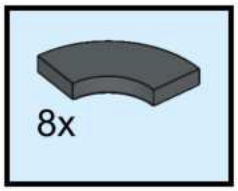
8x

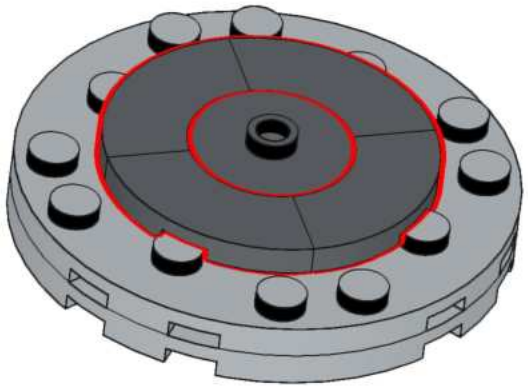

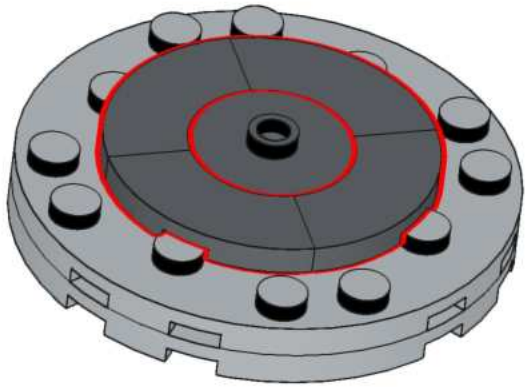

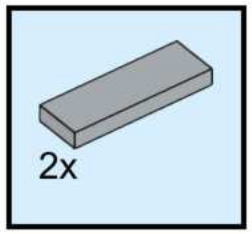
2x

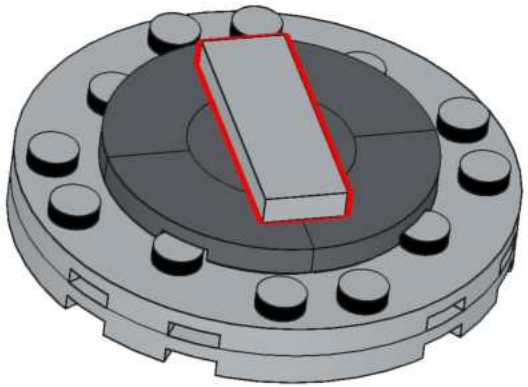

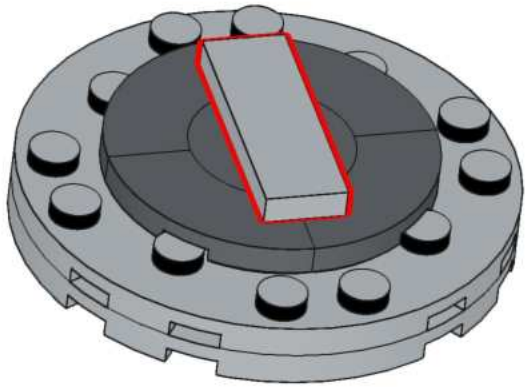

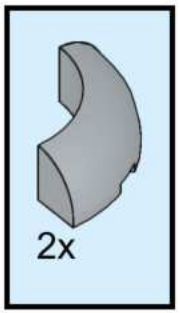
2x

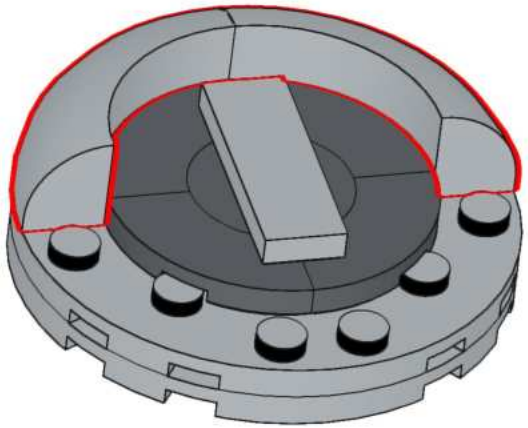

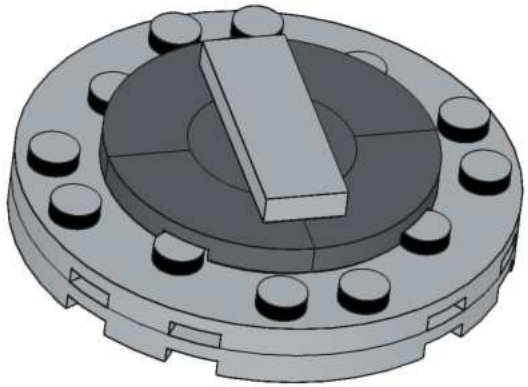

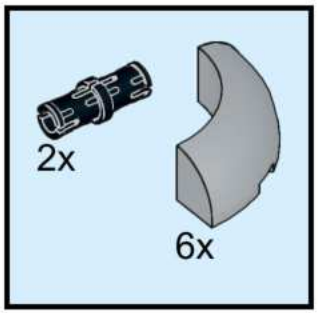
2x
6x

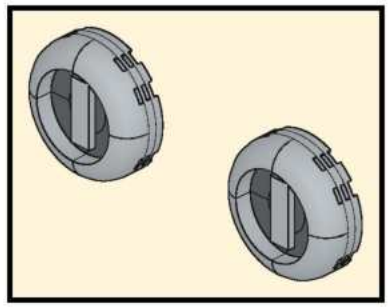

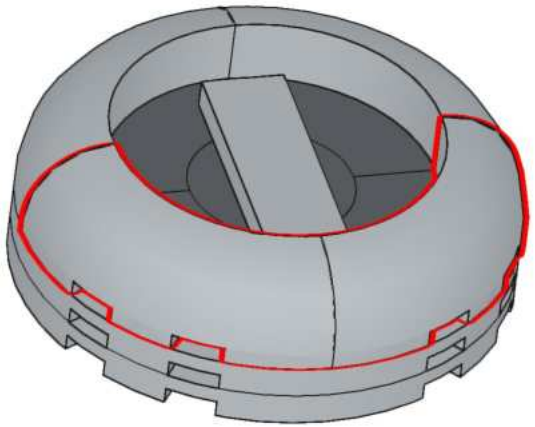

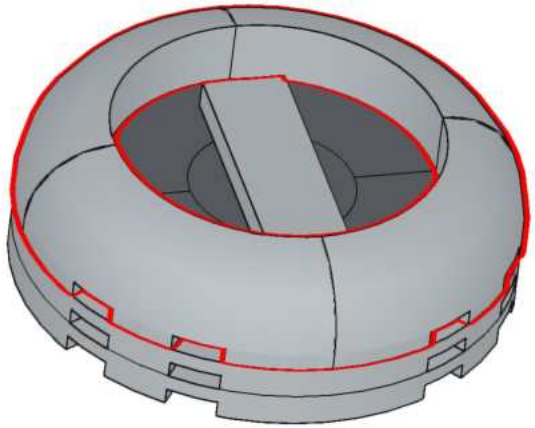

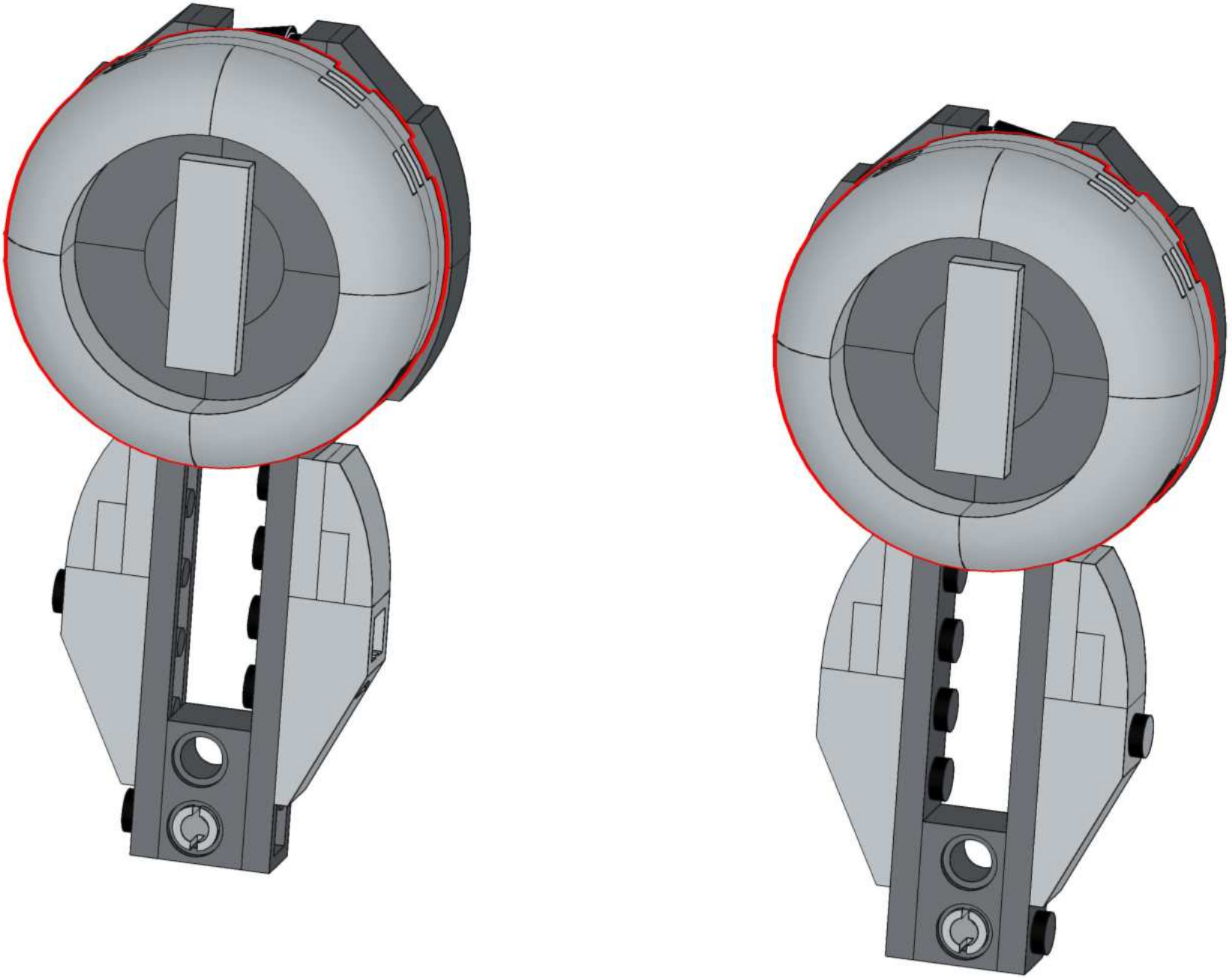

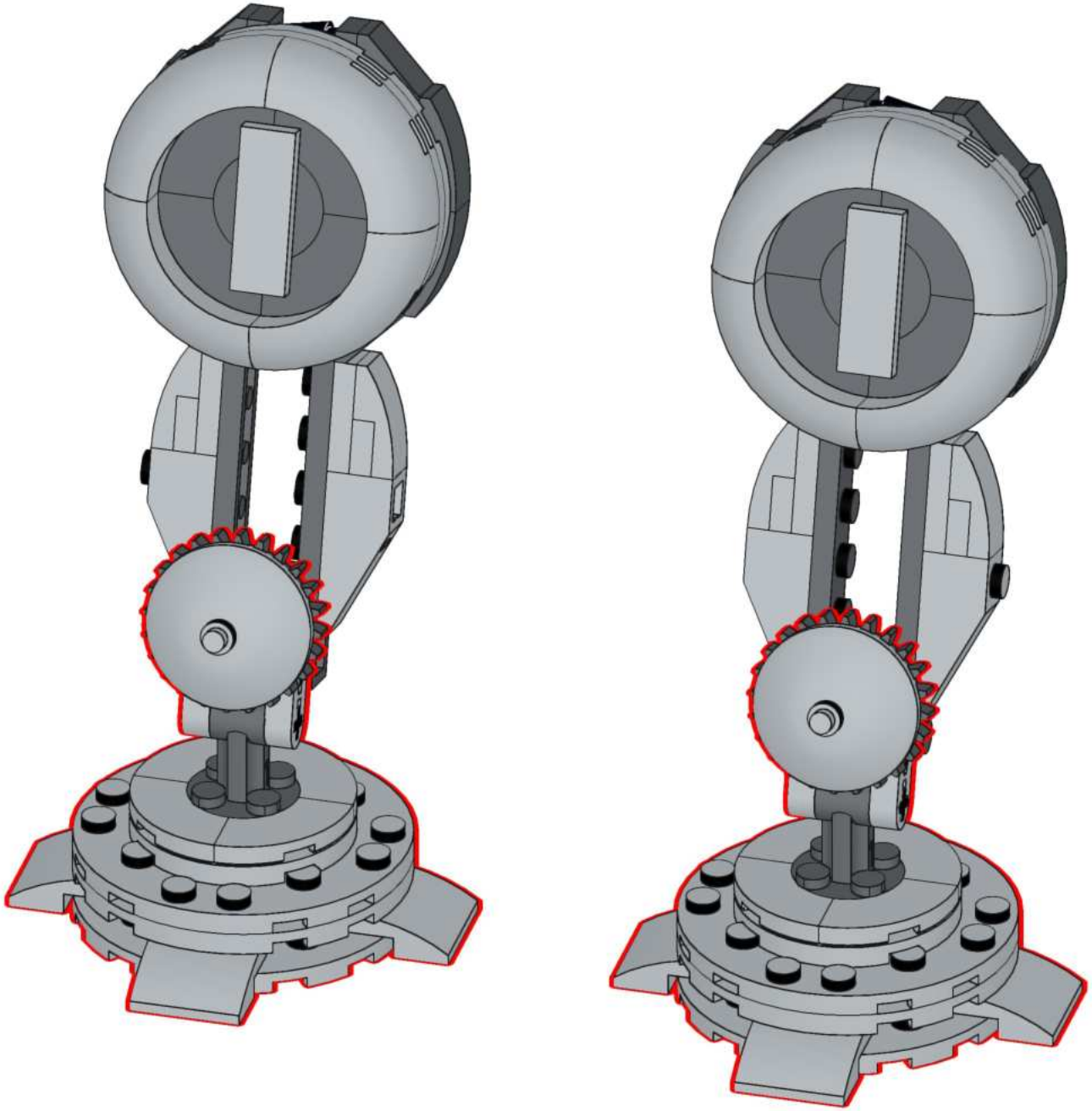

# 75337-3

## AT-TE Canon

# Take apart completely!

**(Komplett auseinandernehmen)**

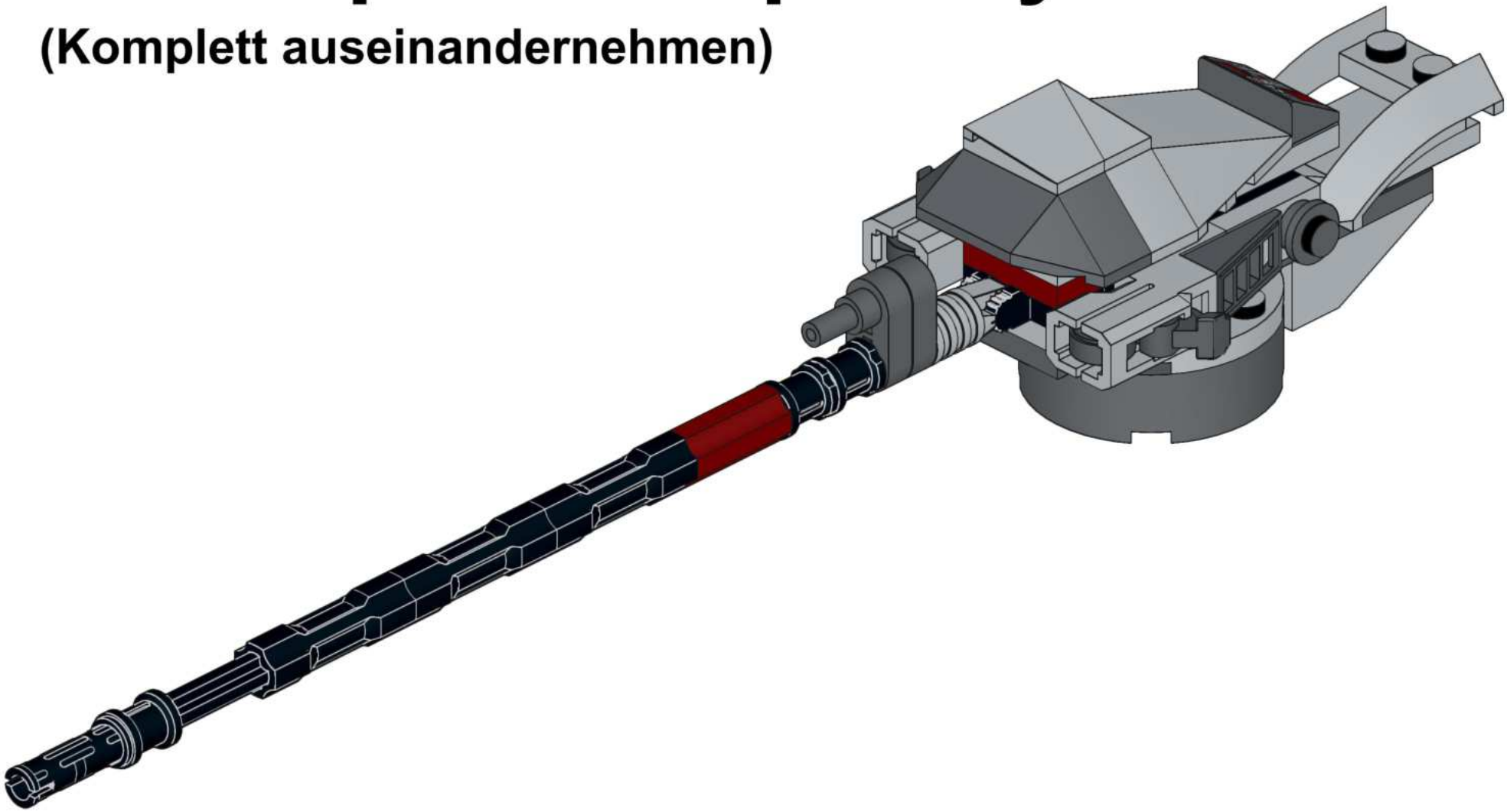

# Building instructions

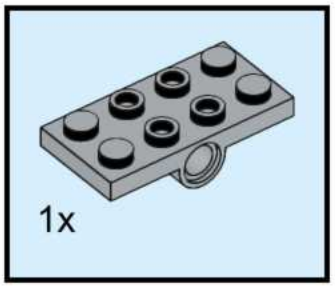
1x

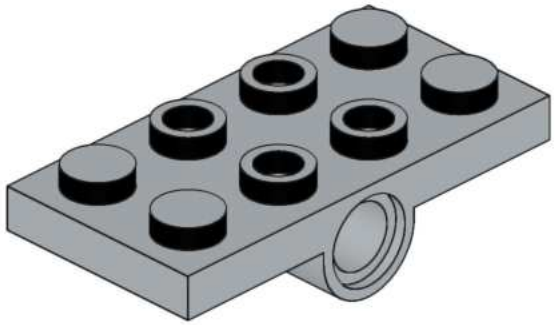

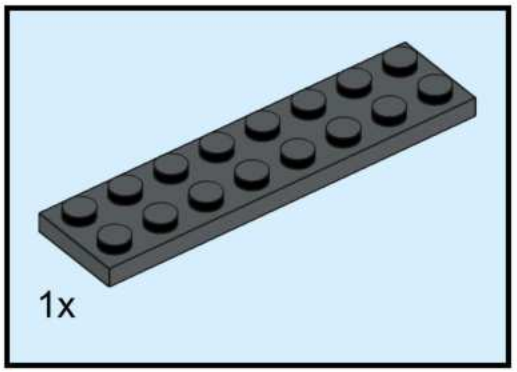
1x

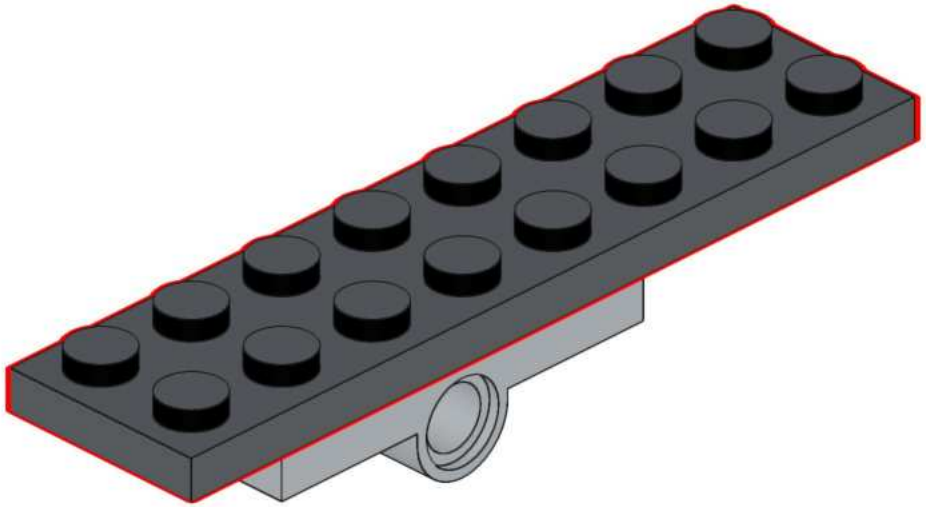

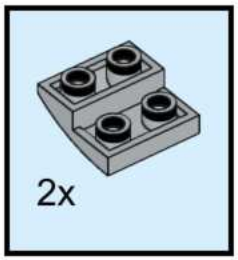
2x

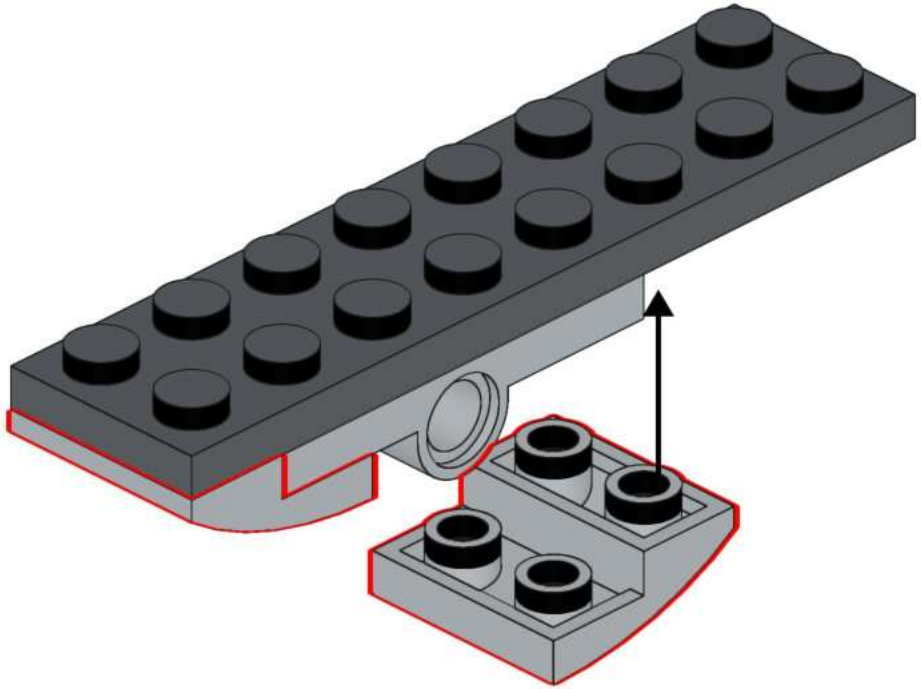

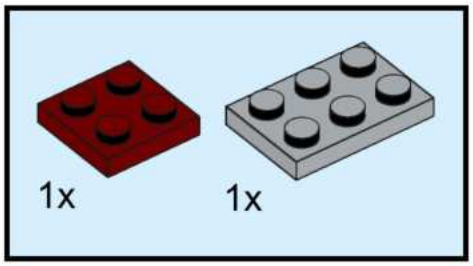
1x
1x

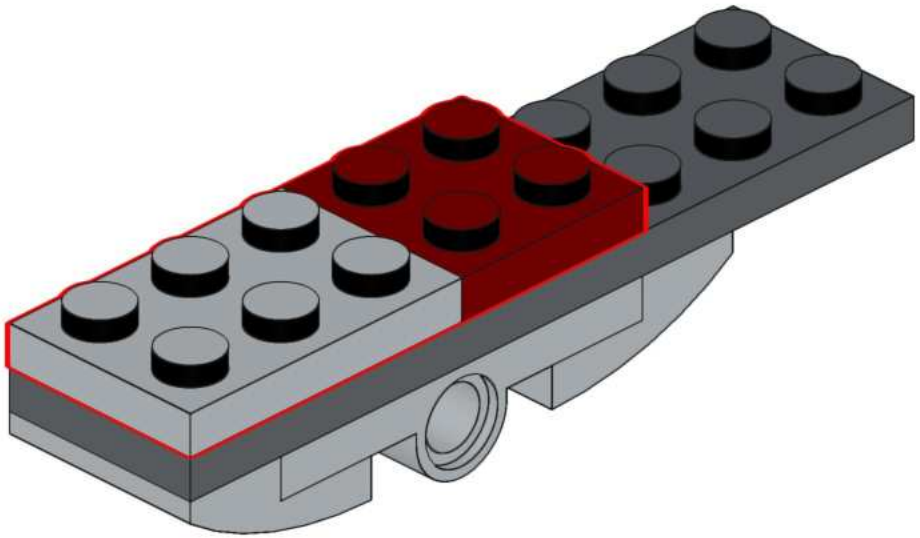

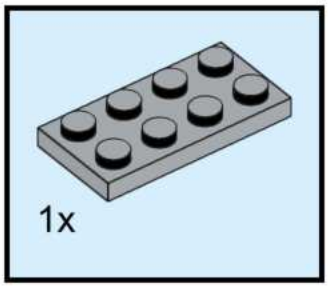
1x

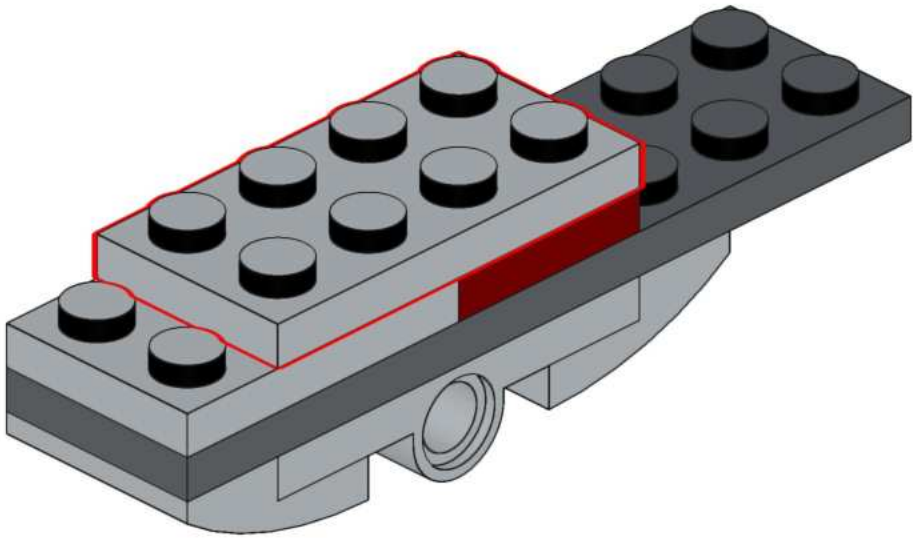

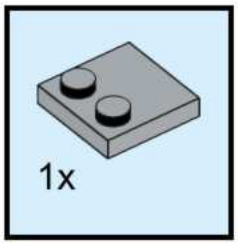
1x

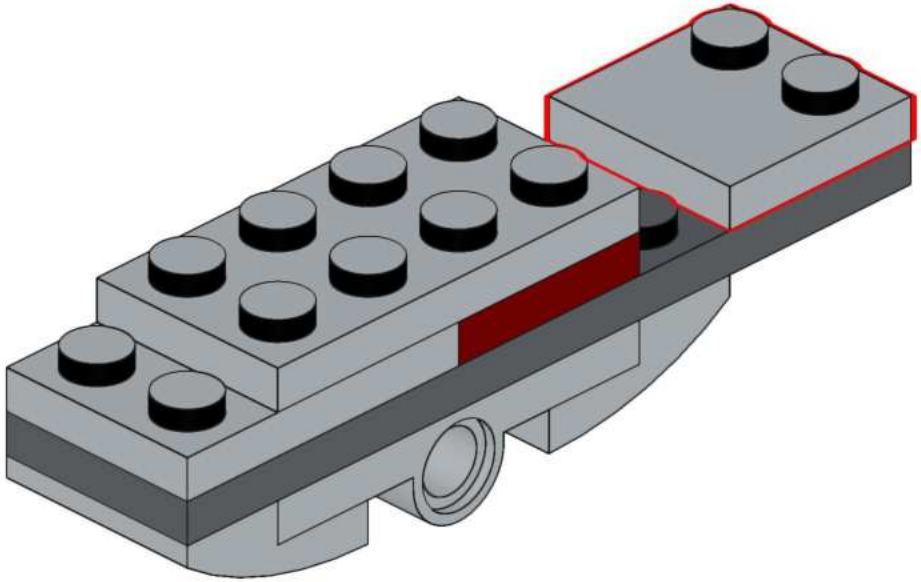

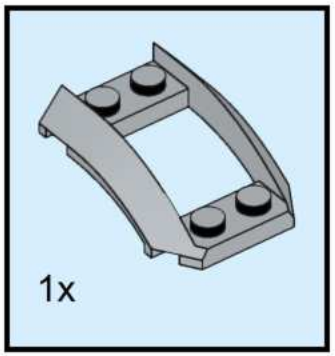
1x

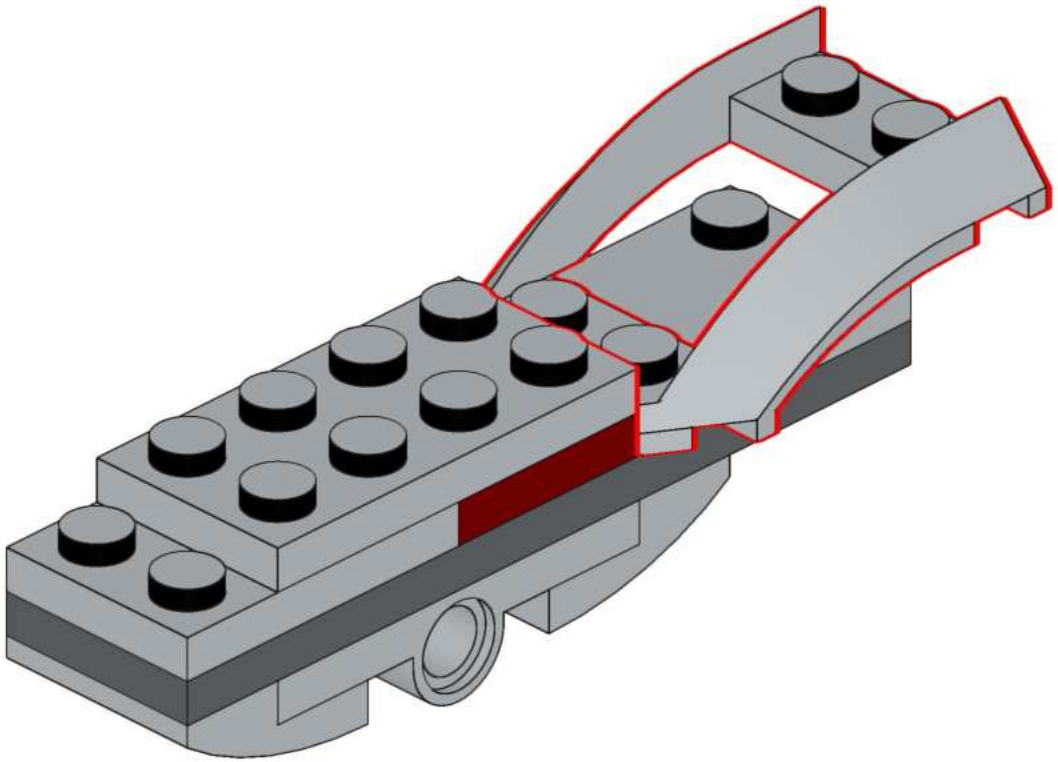

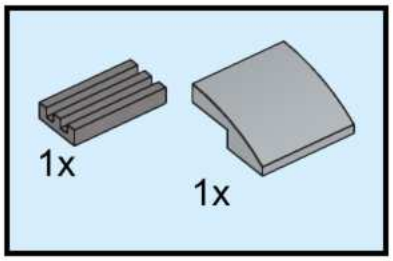
1x
1x

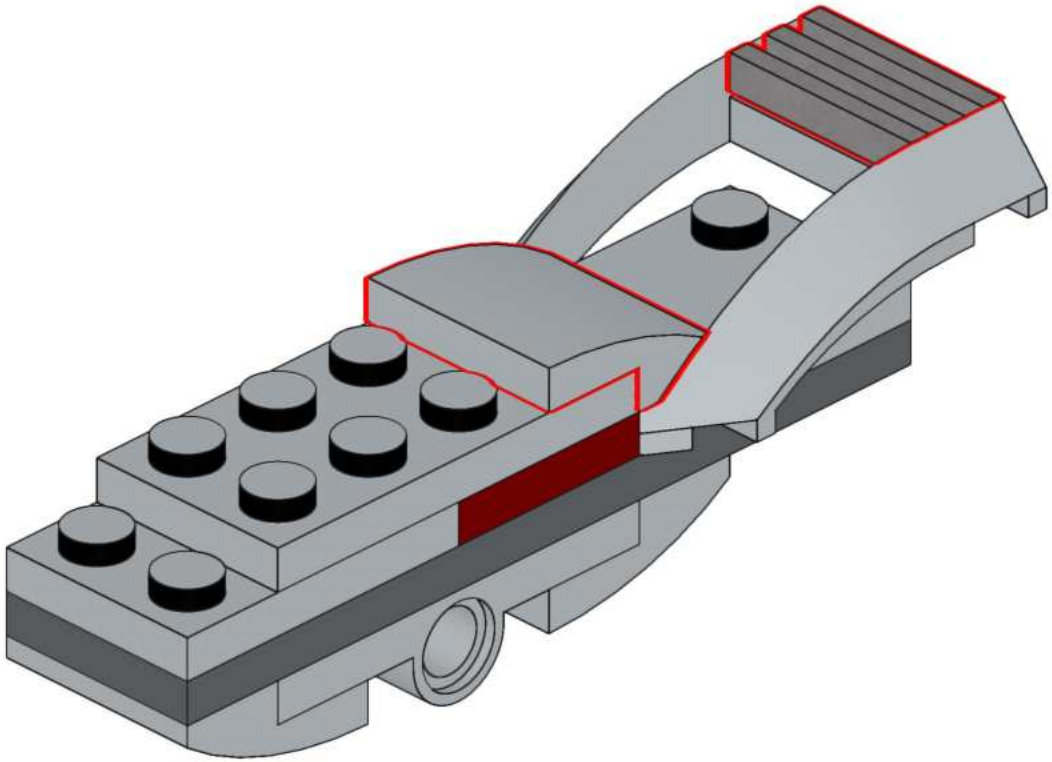

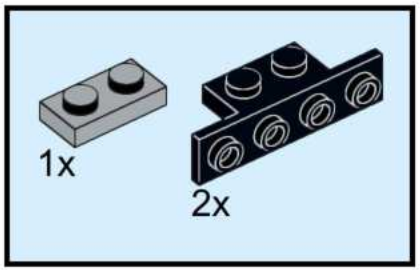
1x
2x

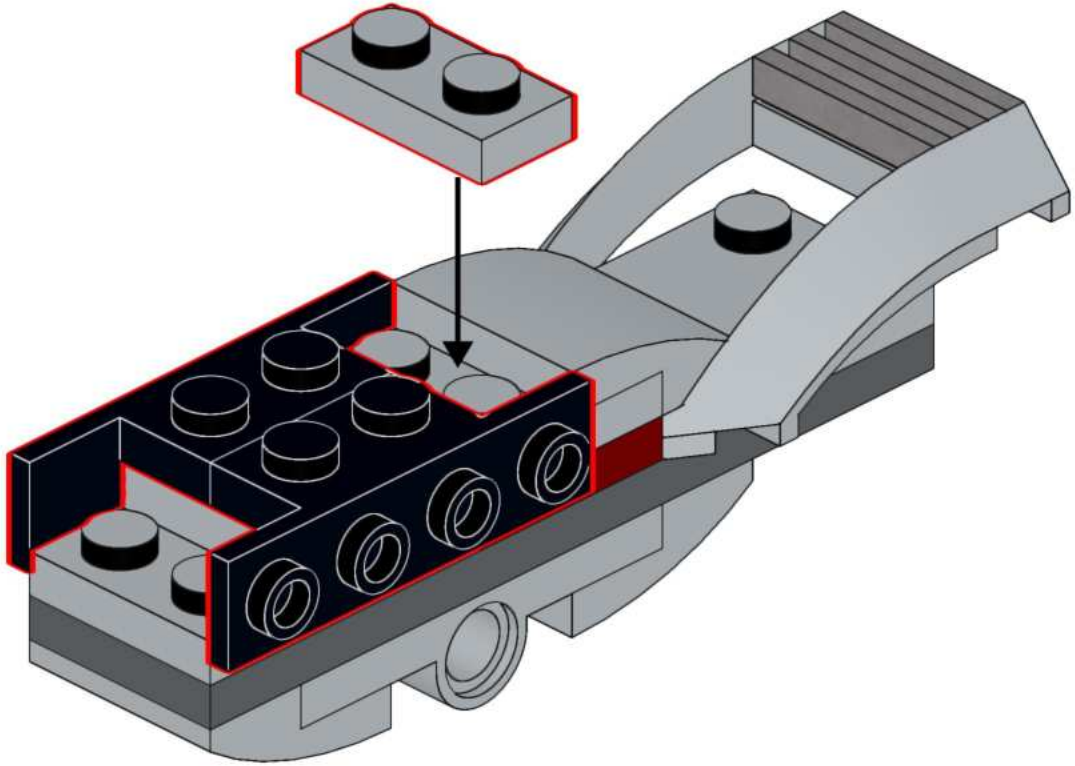

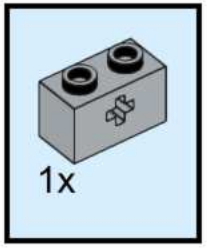
1x

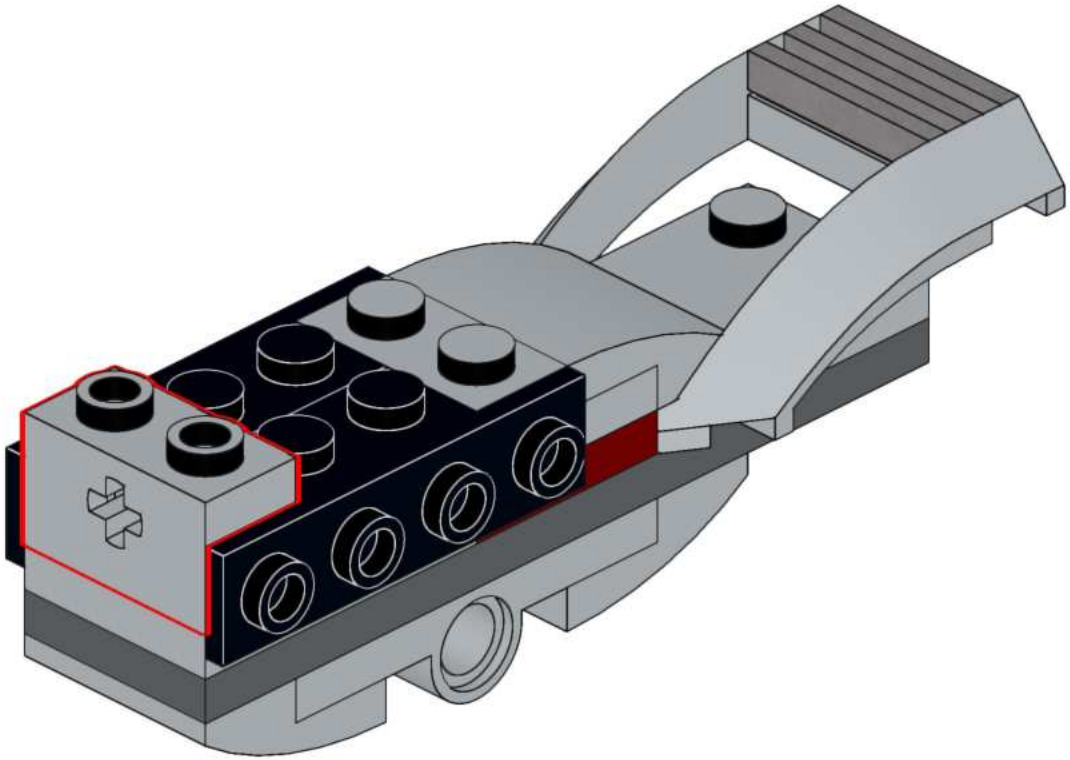

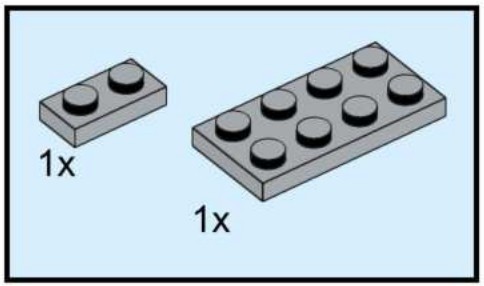
1x
1x

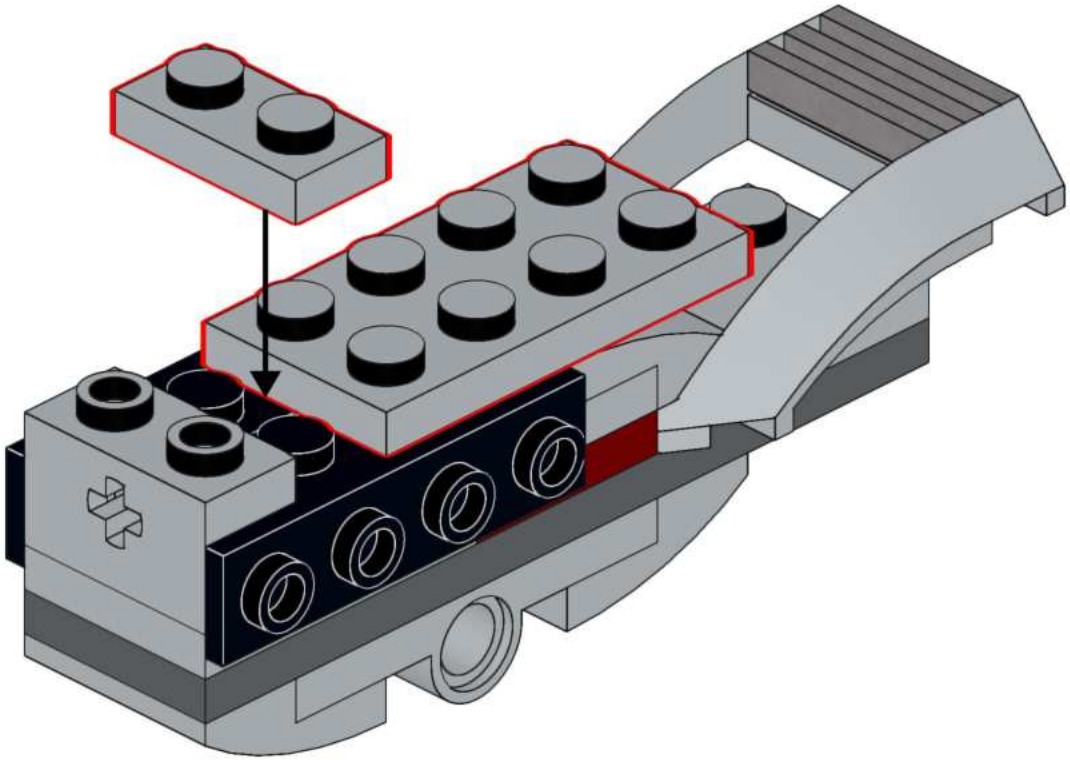

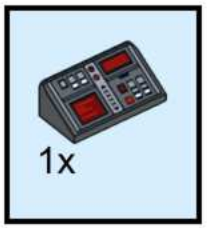
1x

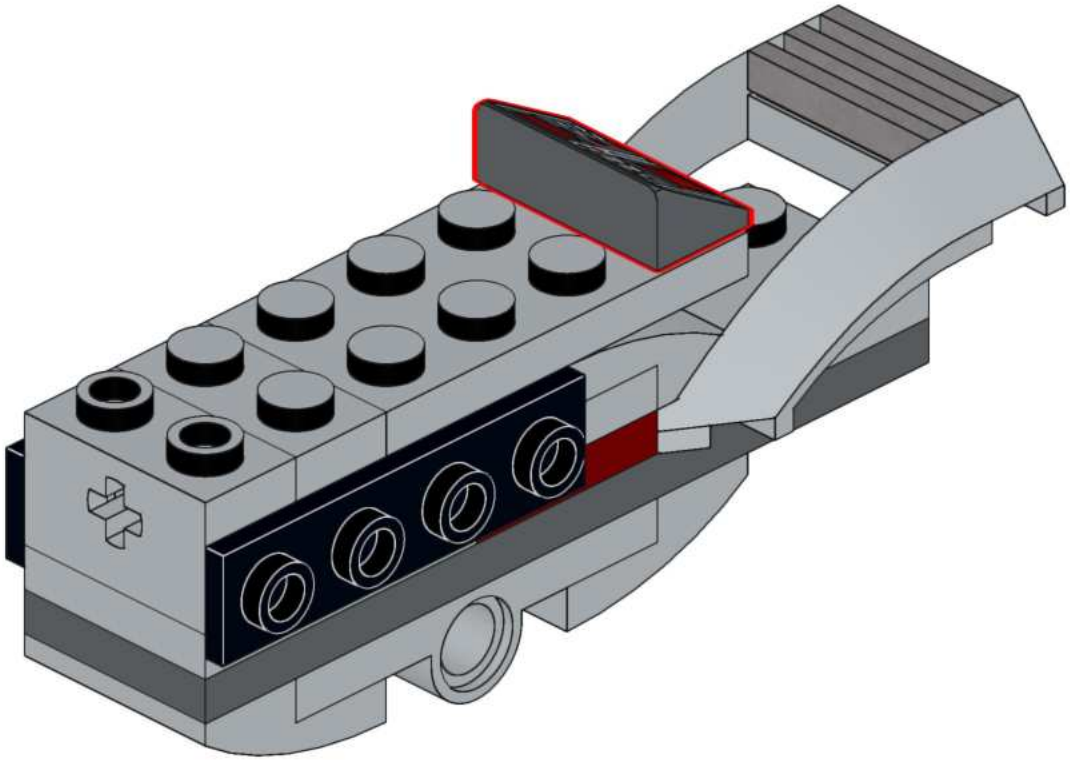

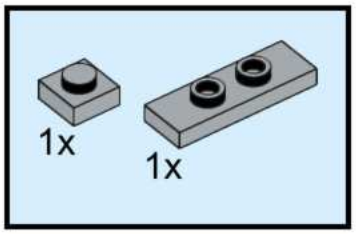
1x
1x

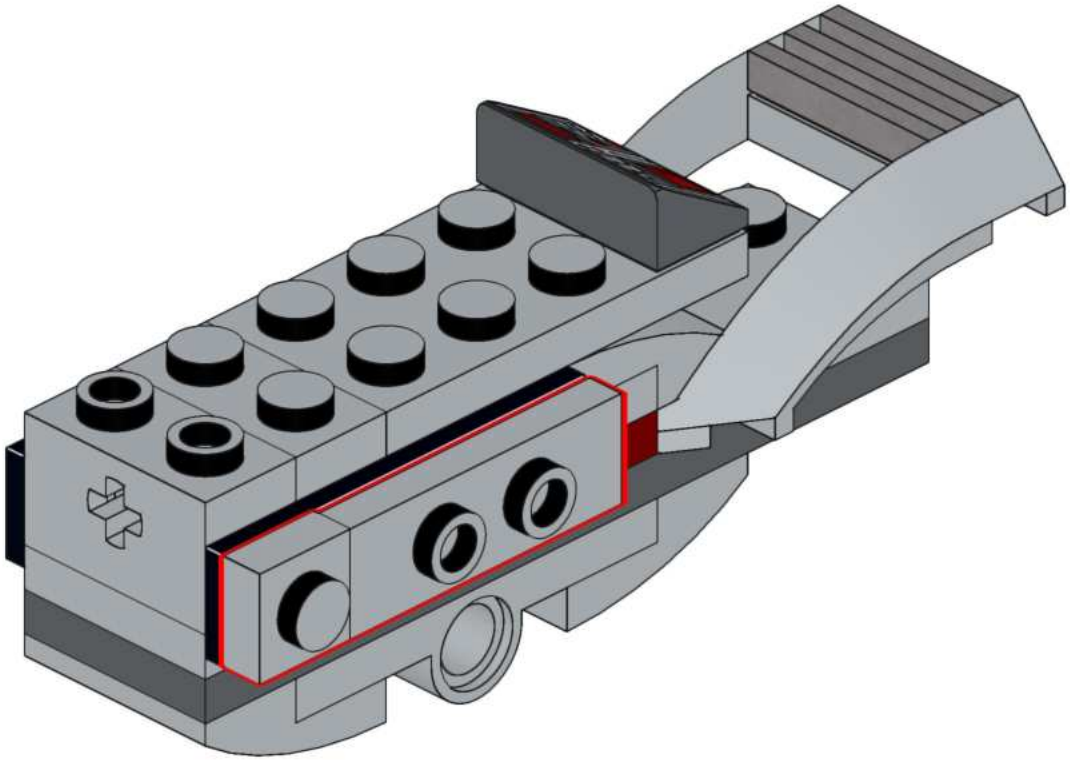

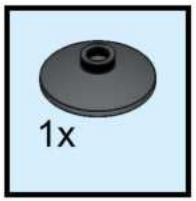
1x

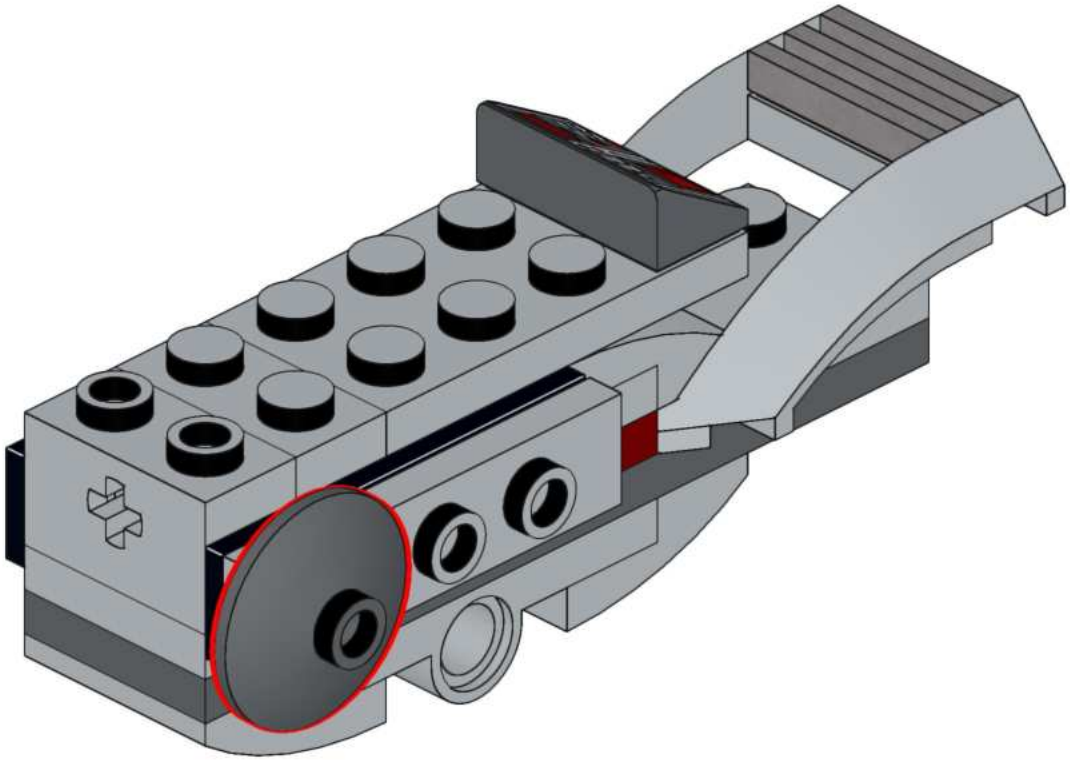

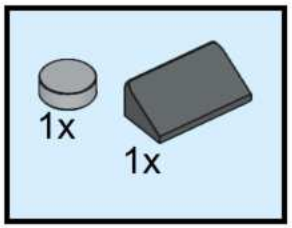
1x
1x

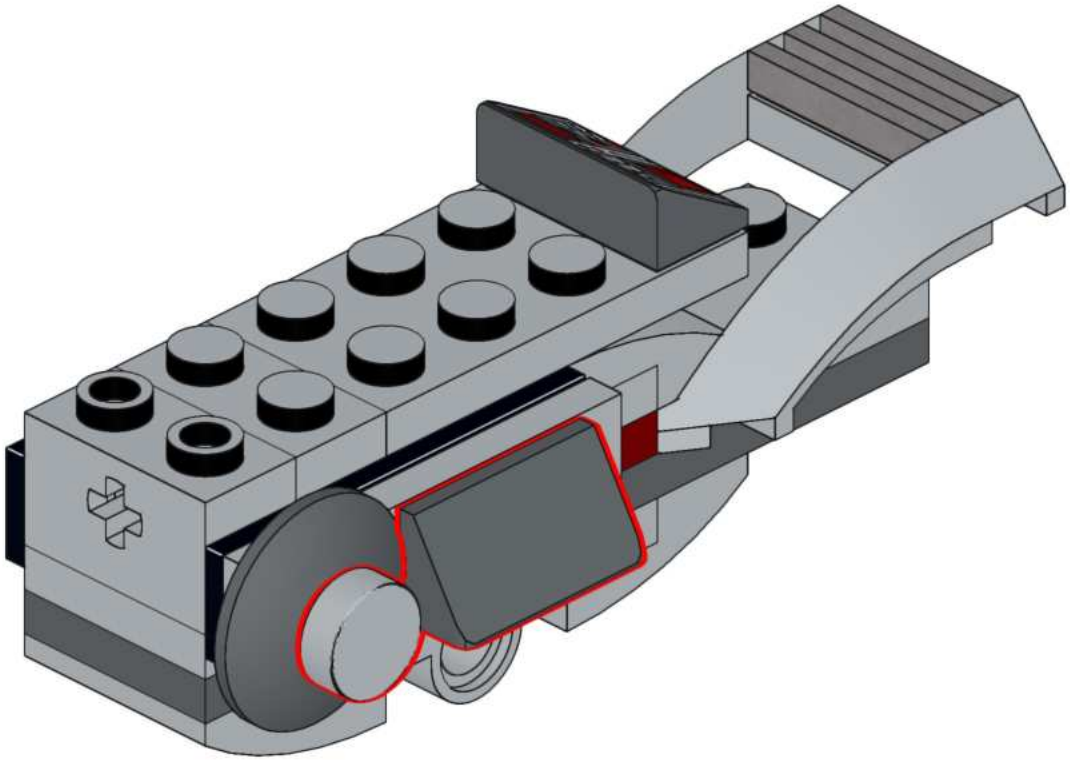

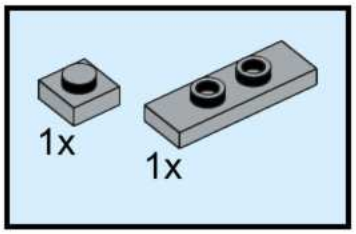
1x
1x

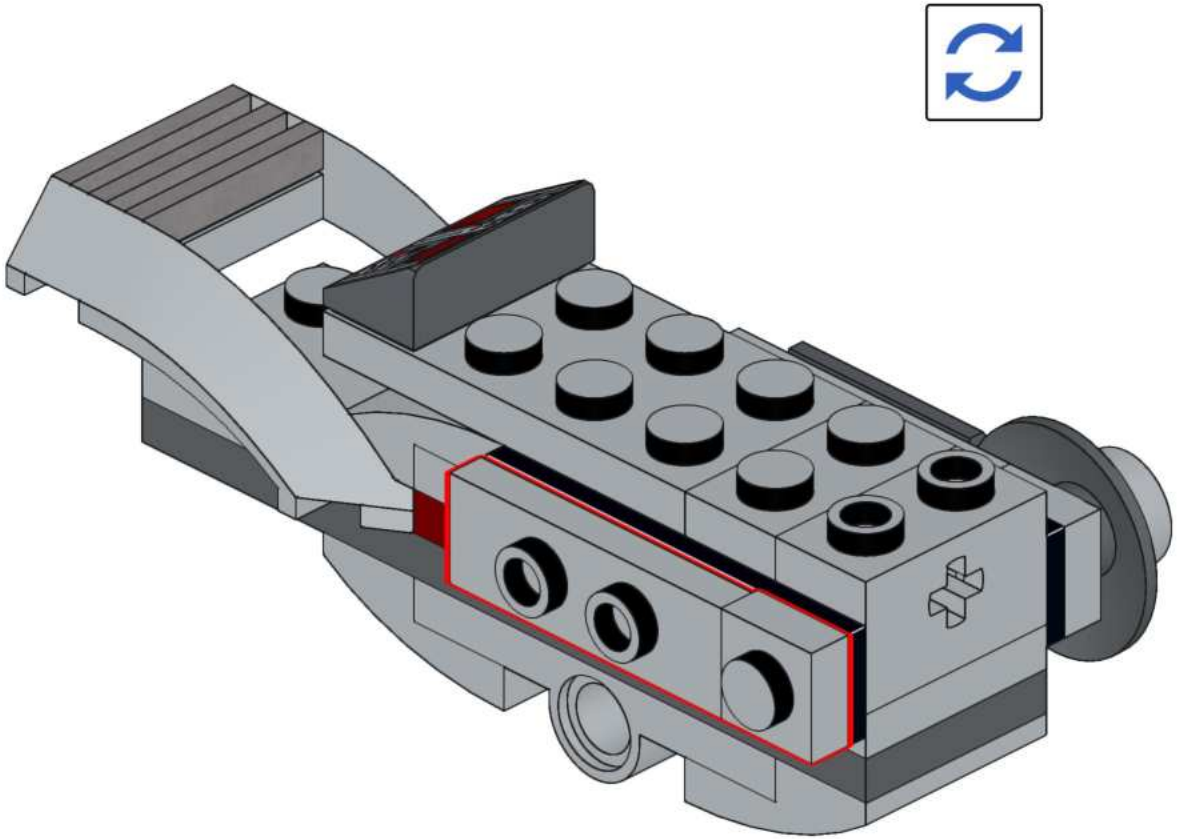

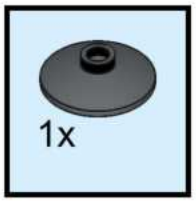
1x

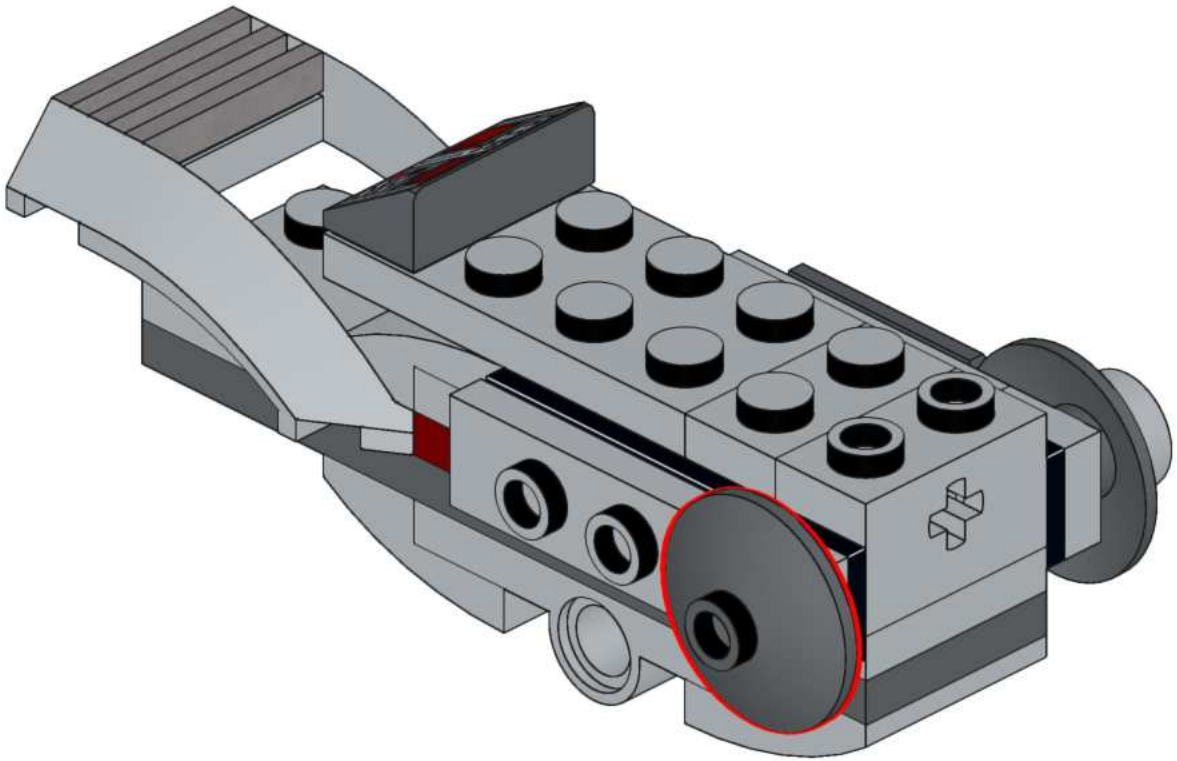

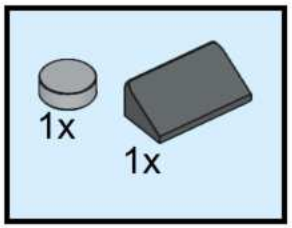
1x
1x

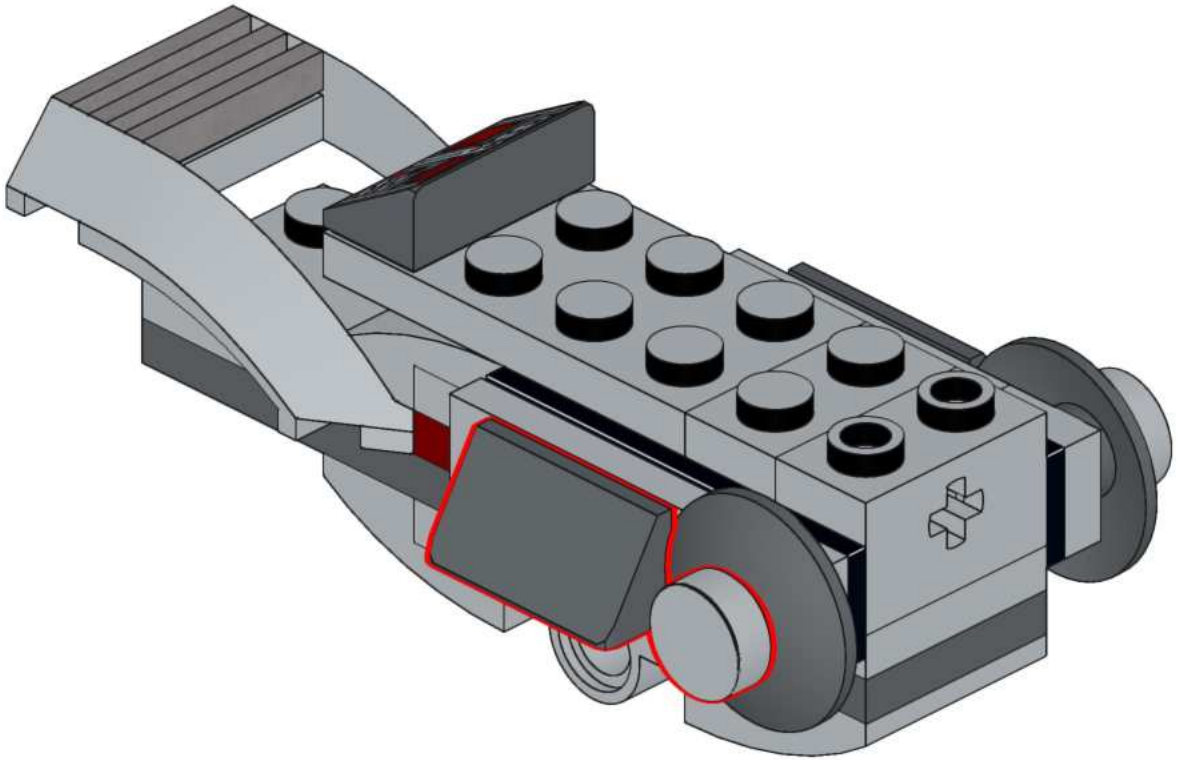

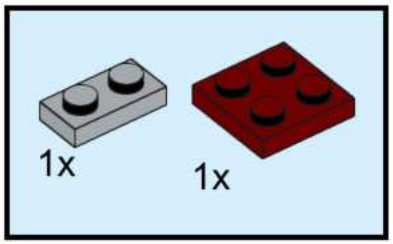
1x
1x

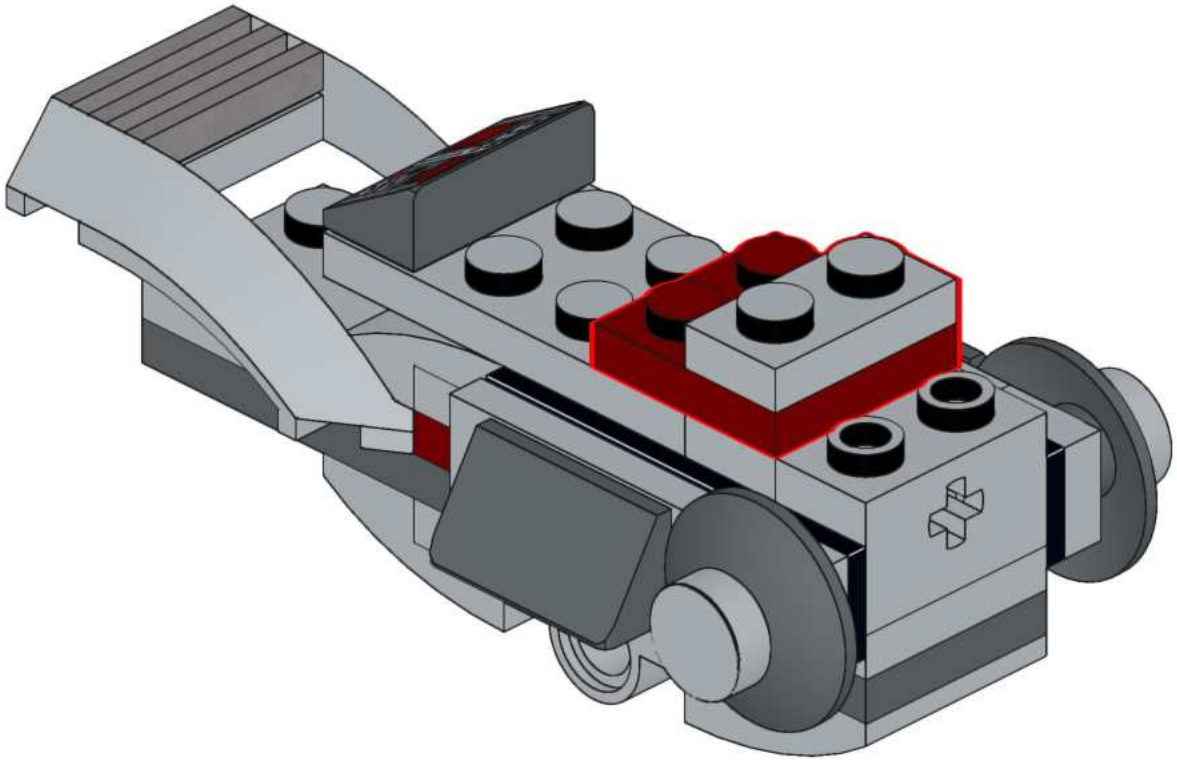

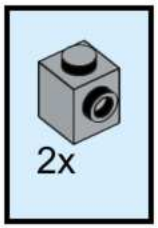
2x

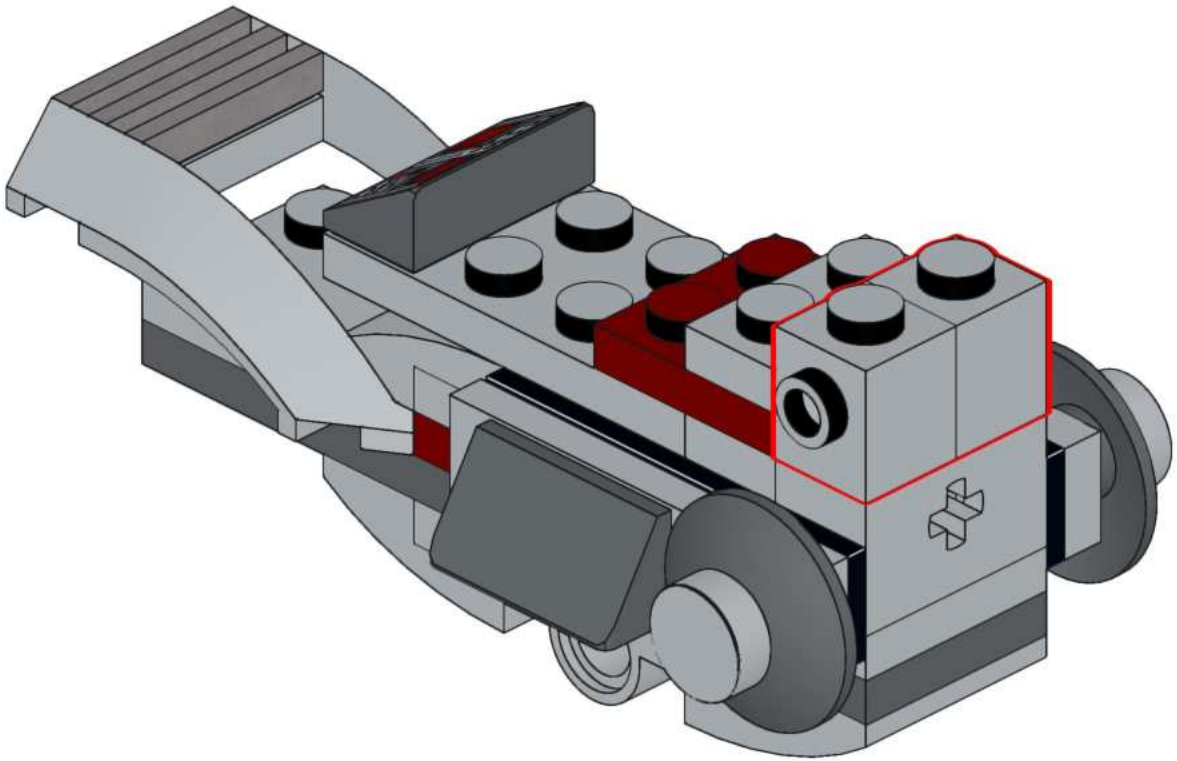

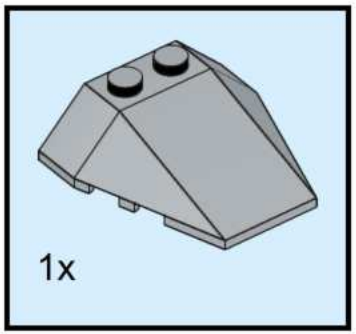
1x

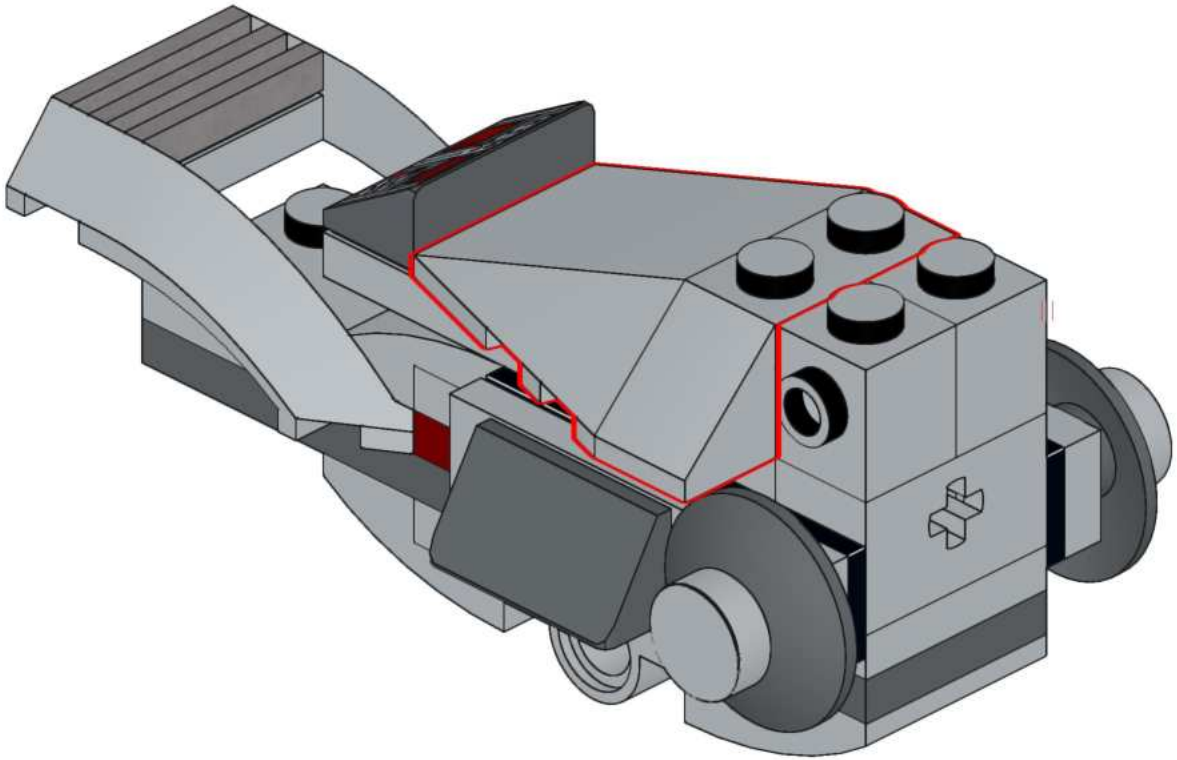

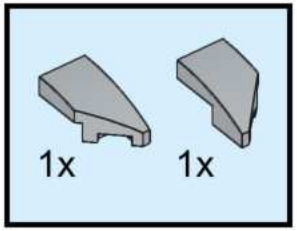
1x
1x

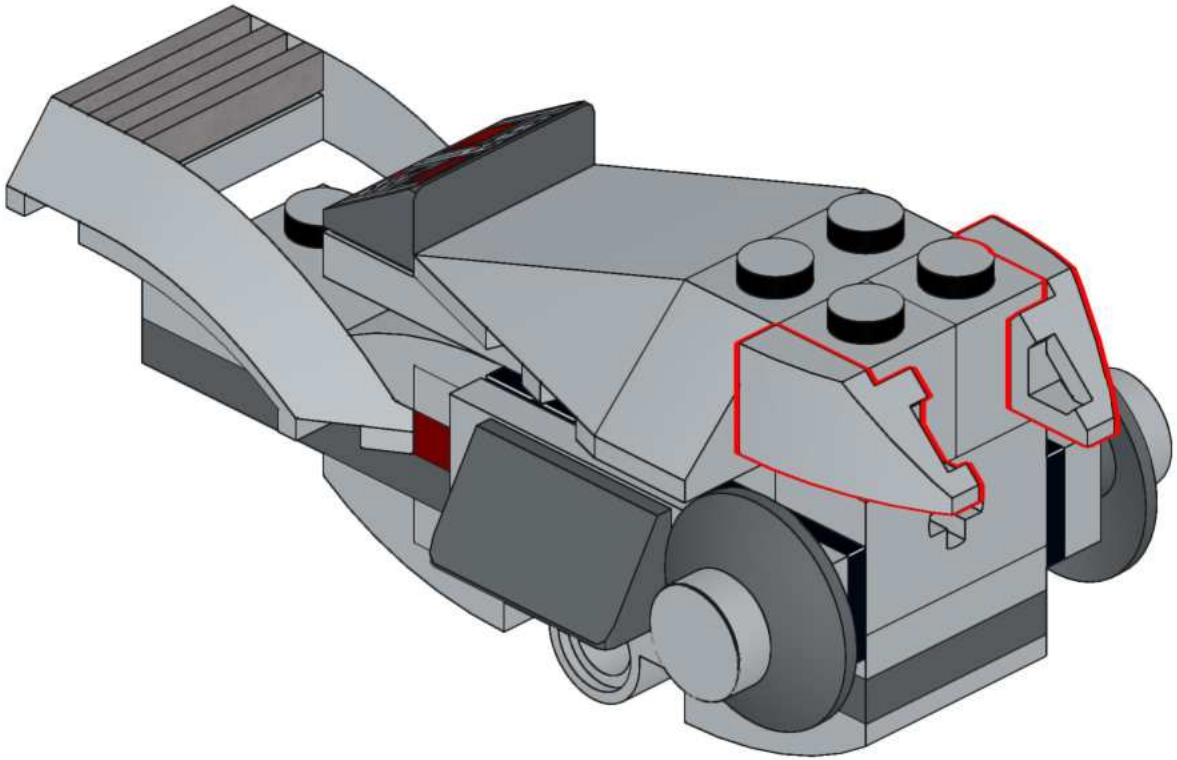

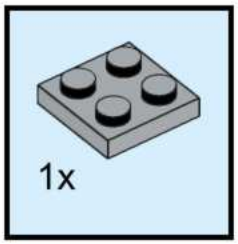
1x

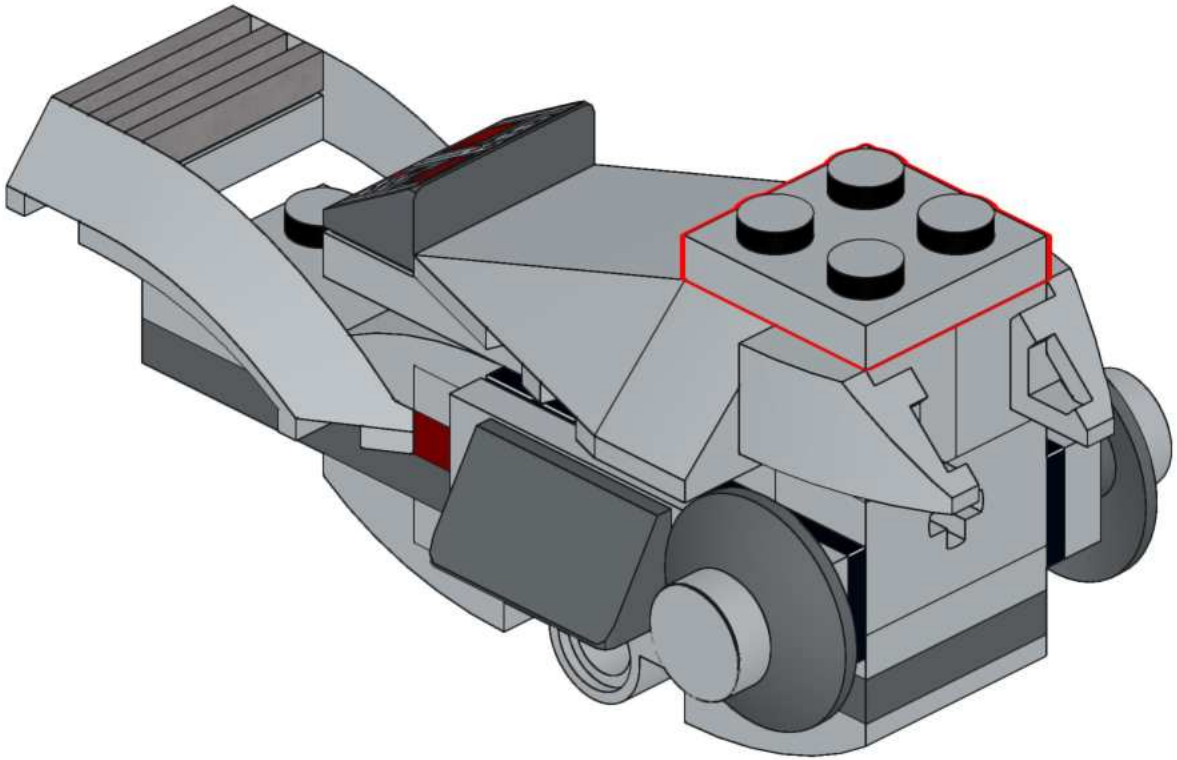

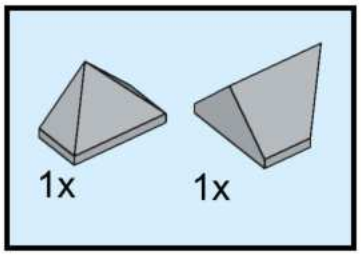
1x
1x

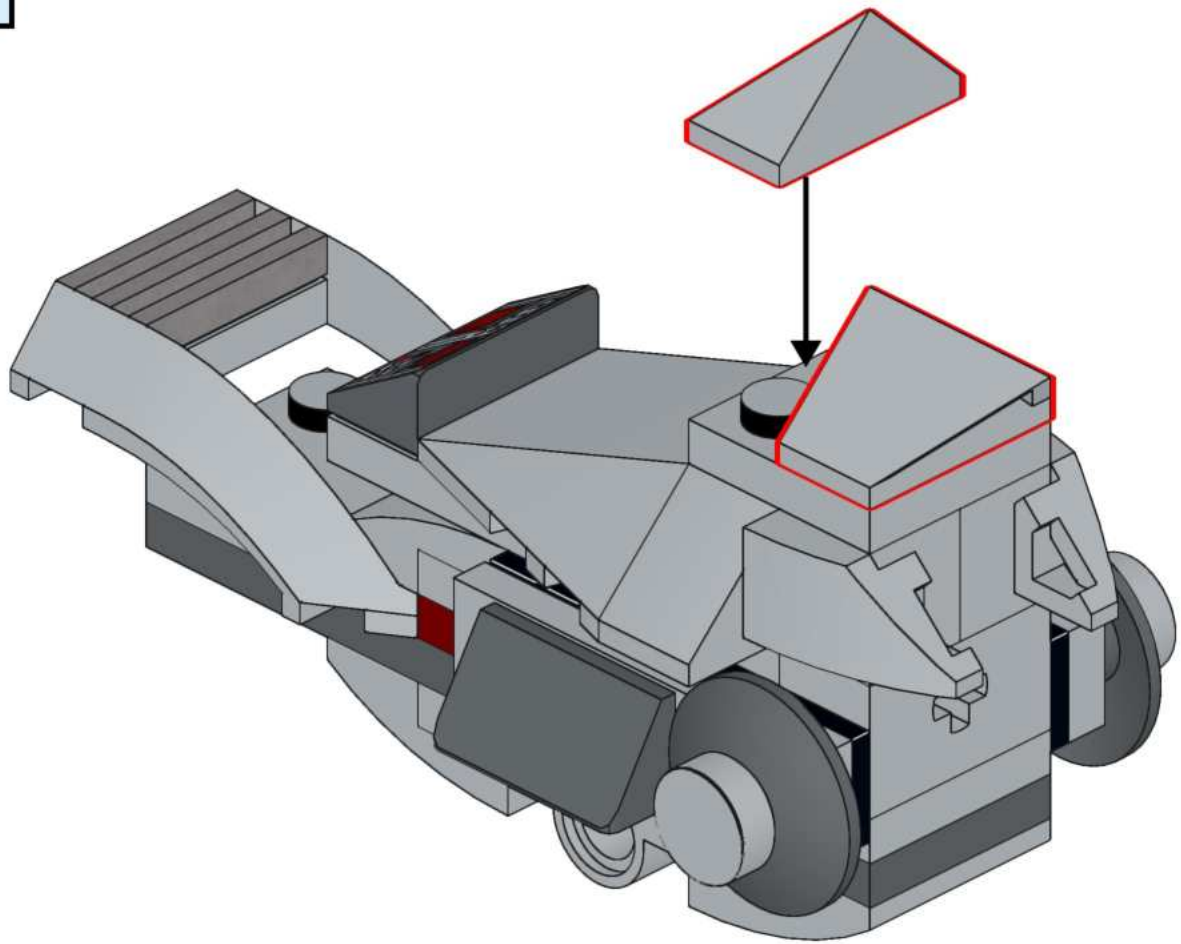

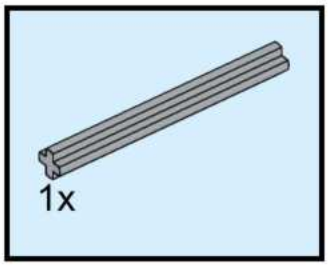
1x

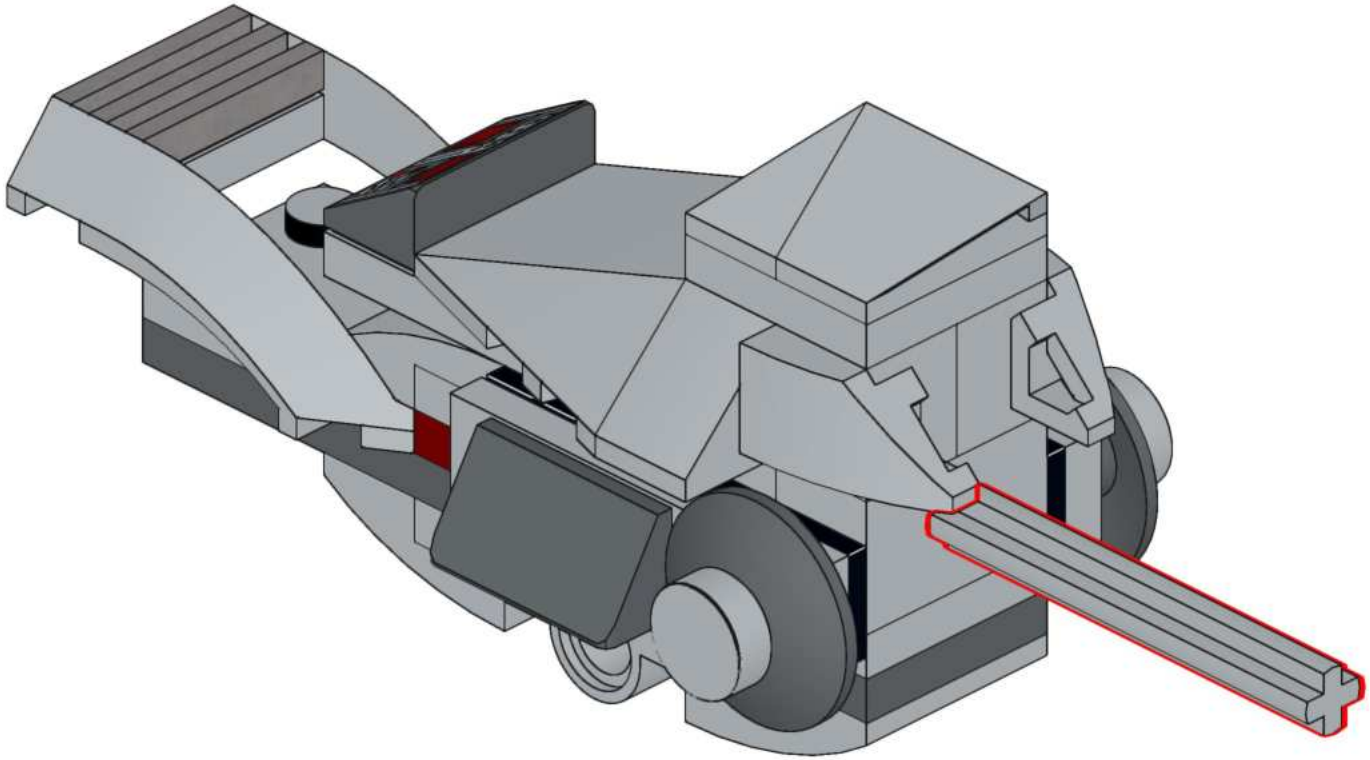

1x

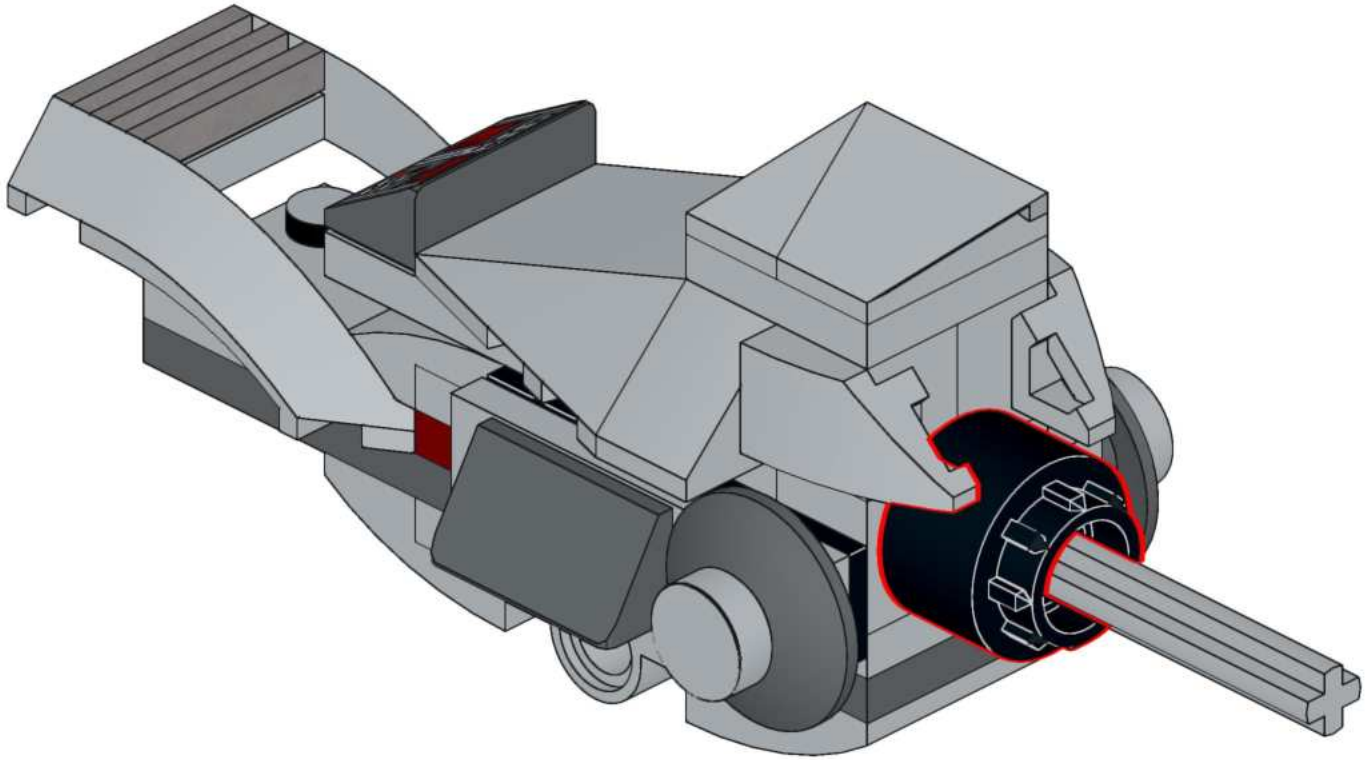

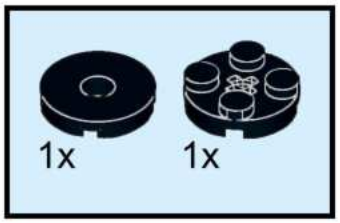
1x
1x

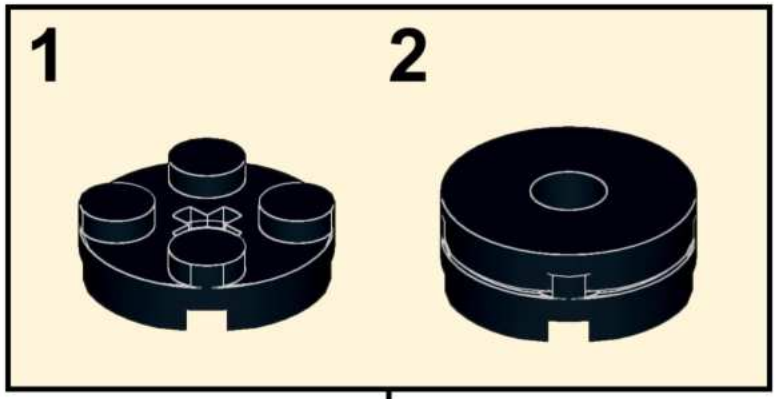
1
2

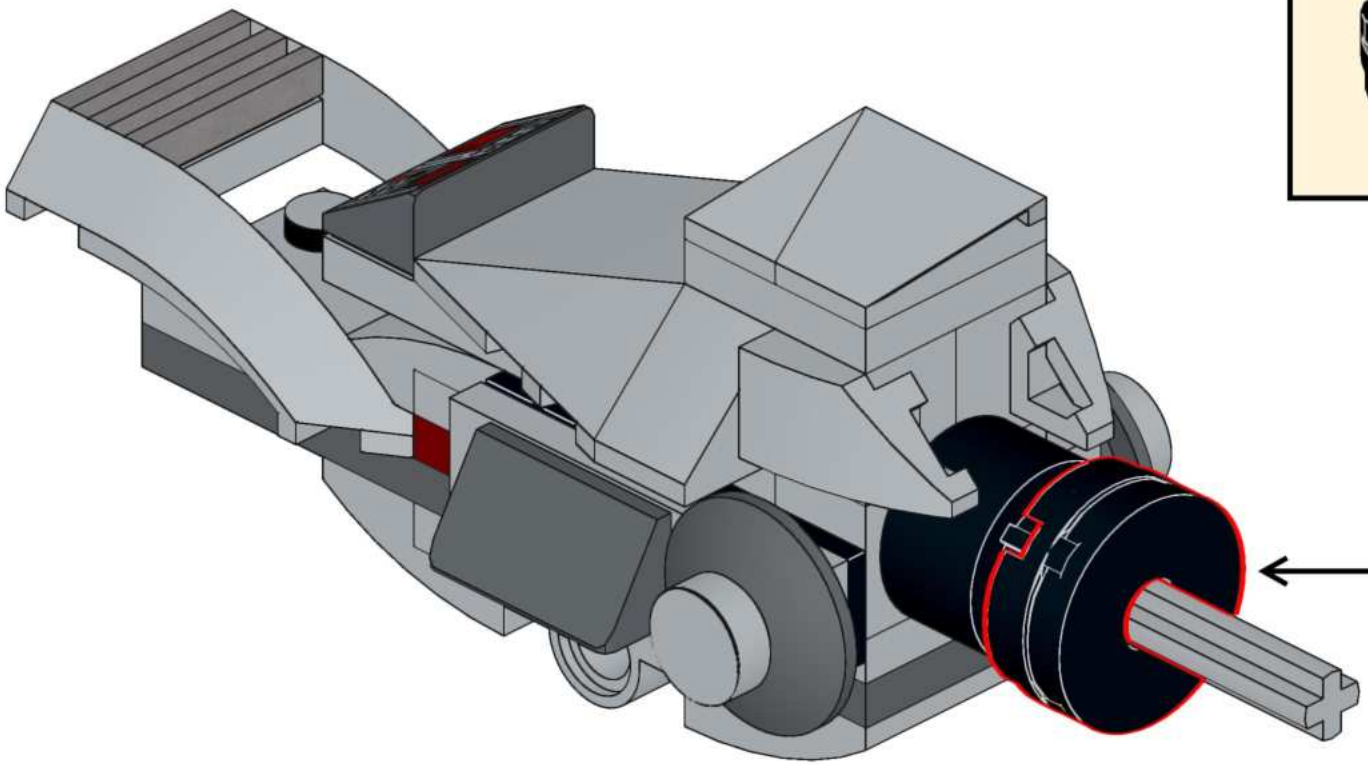

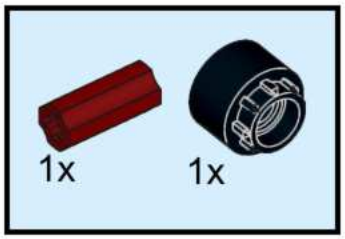
1x
1x

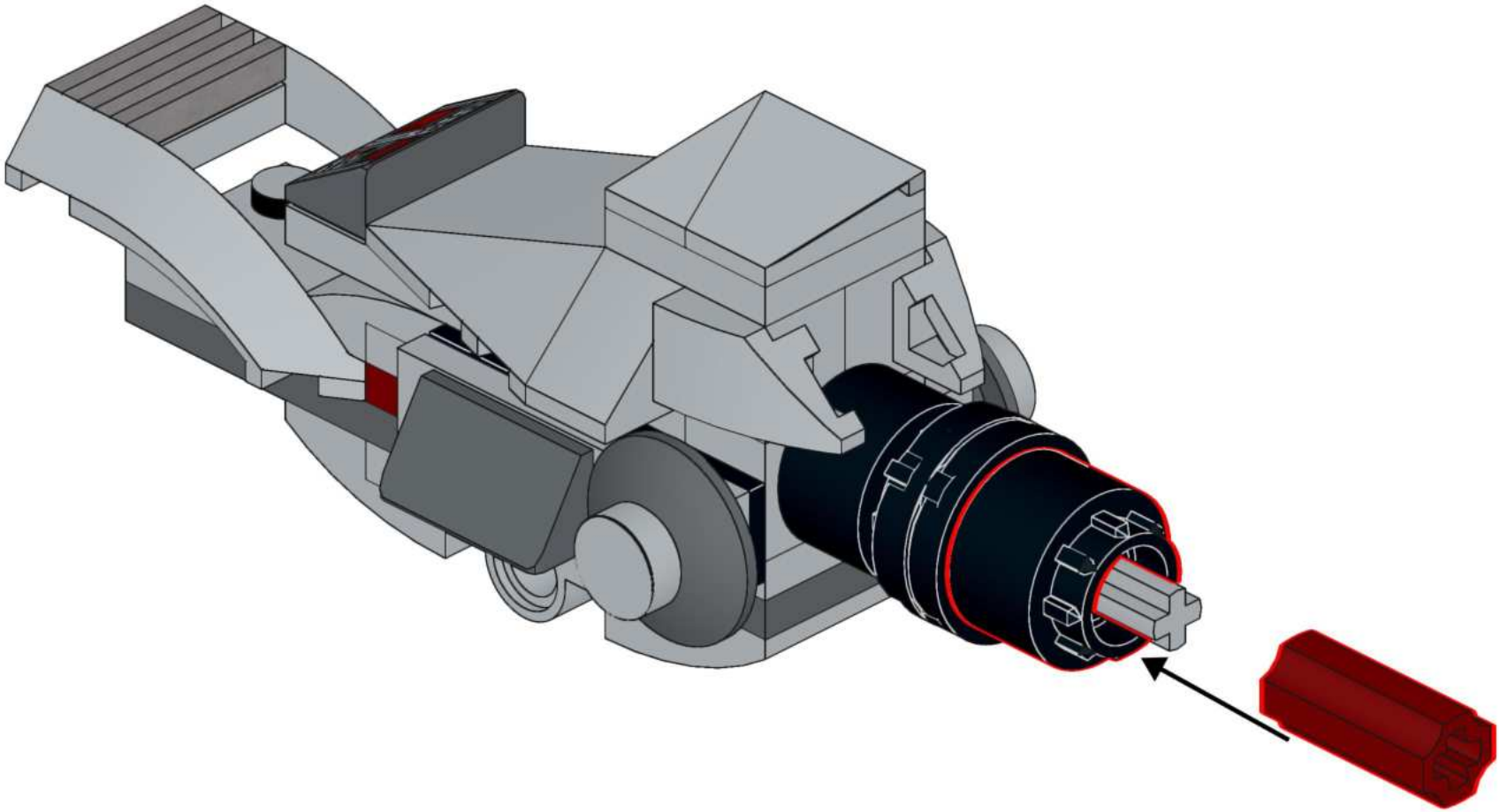

1x

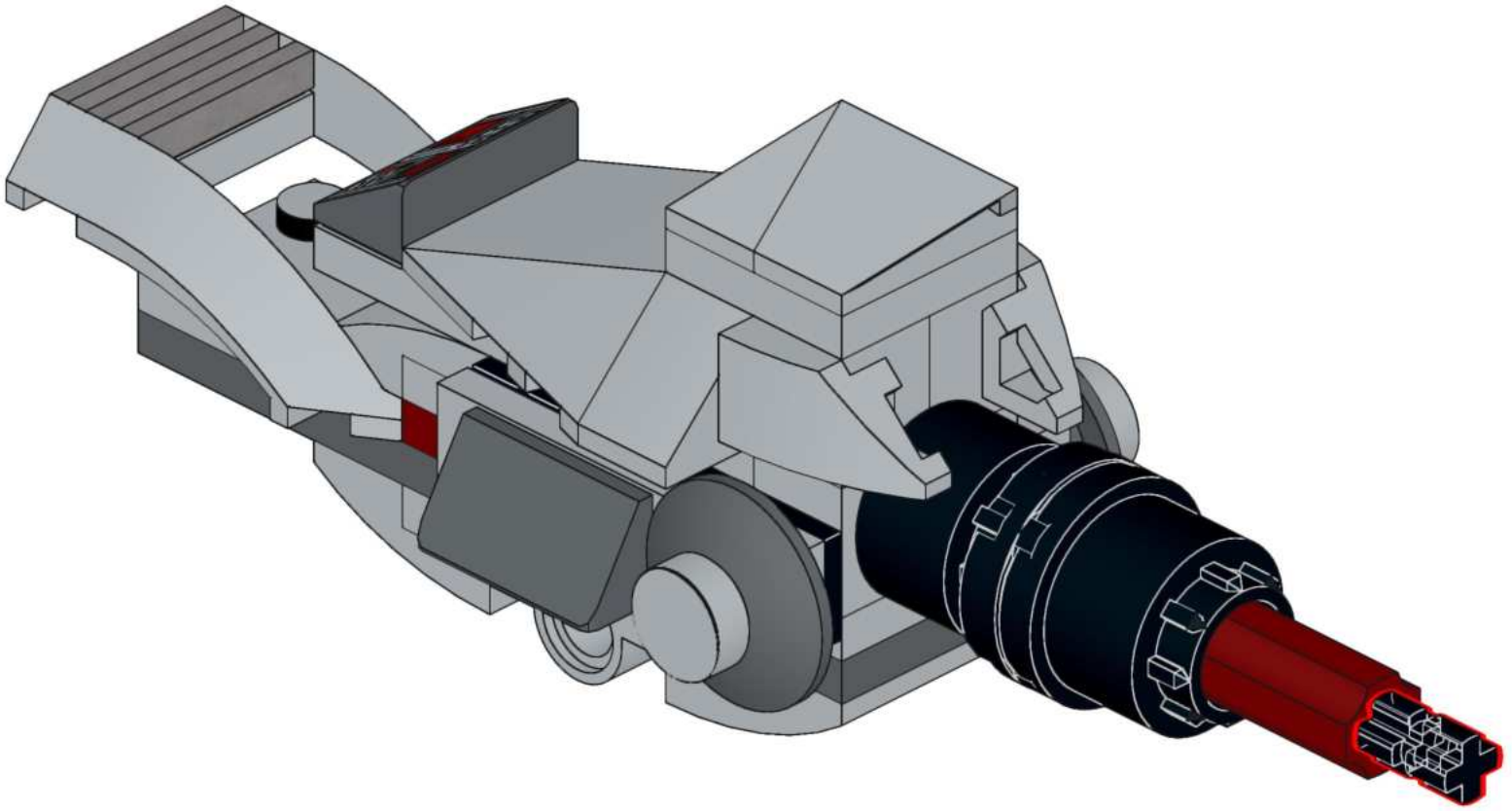

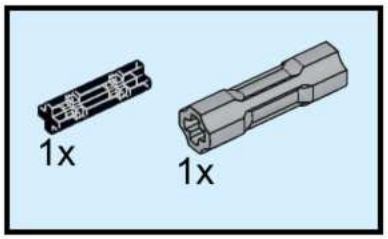
1x
1x

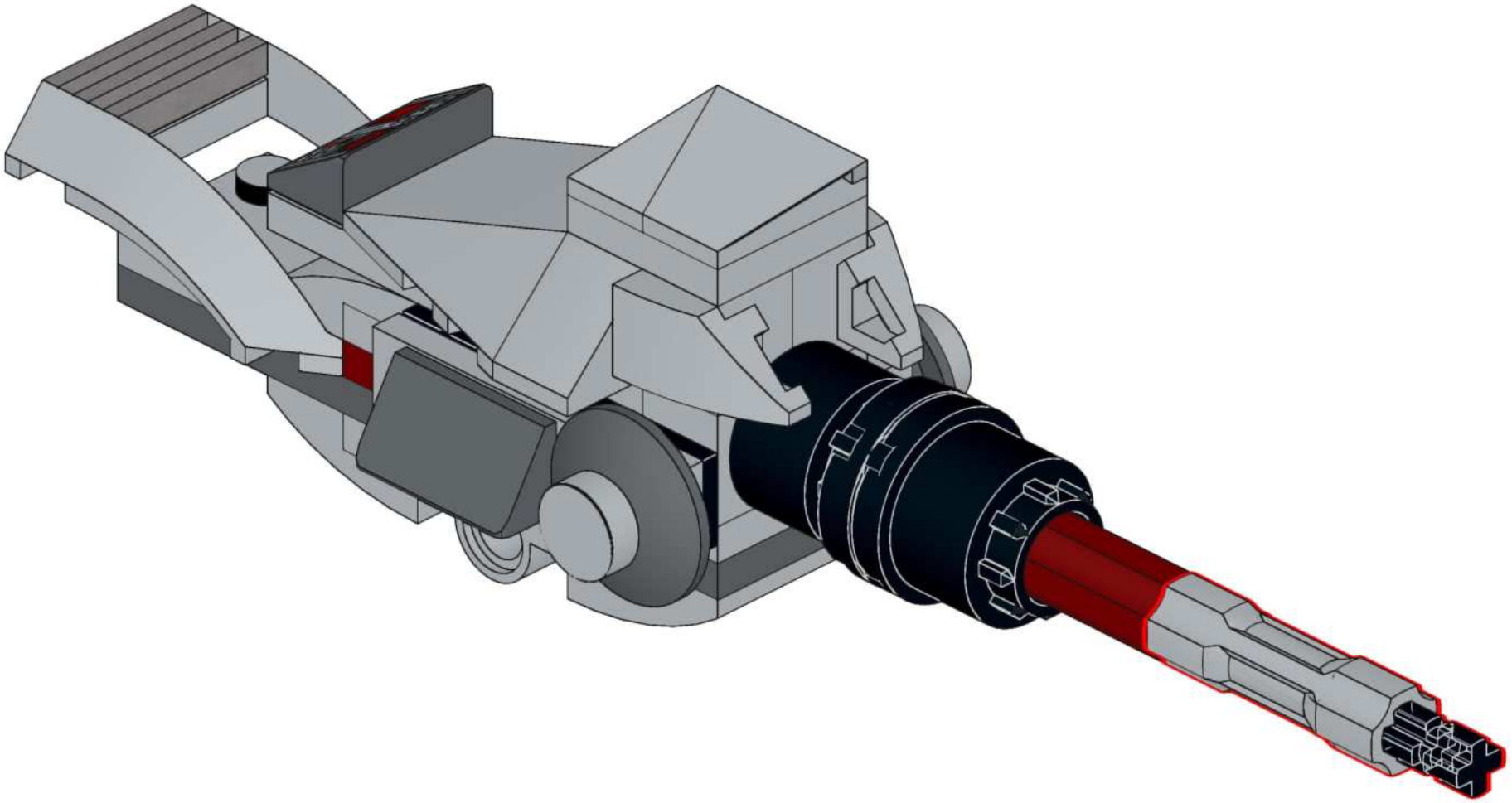

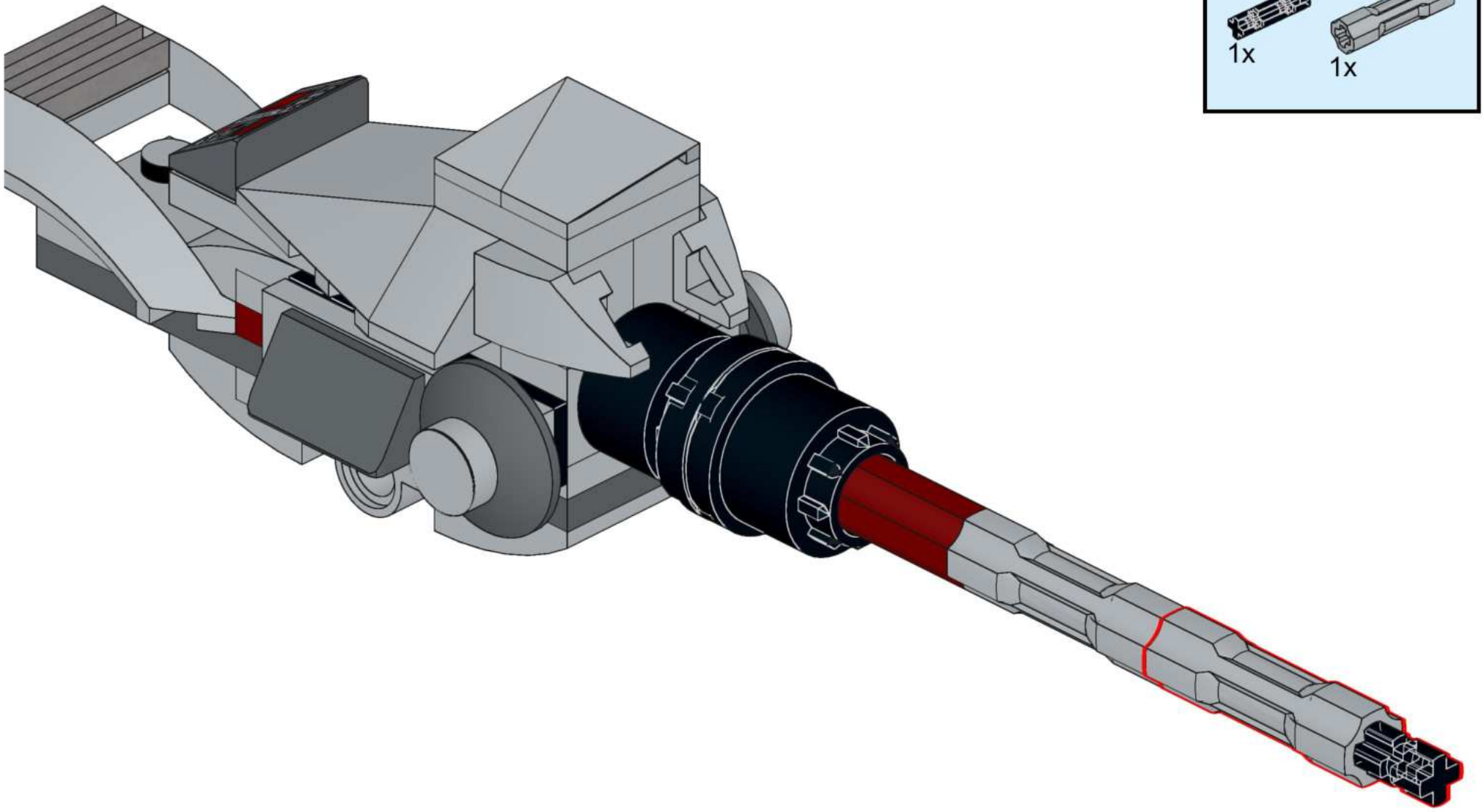
1x
1x

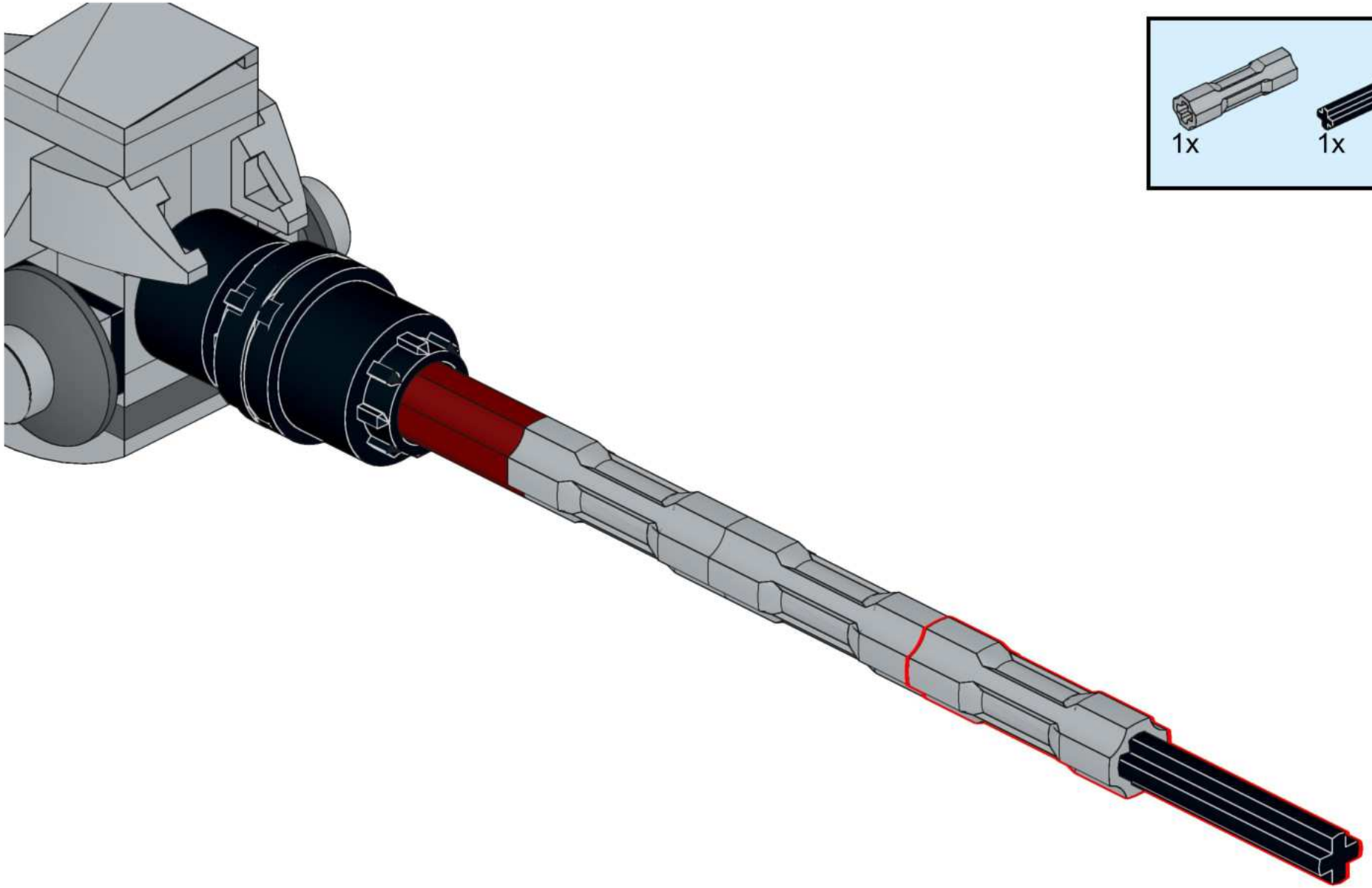

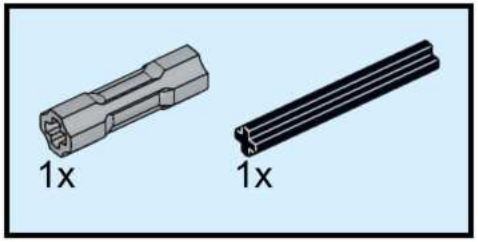
1x
1x

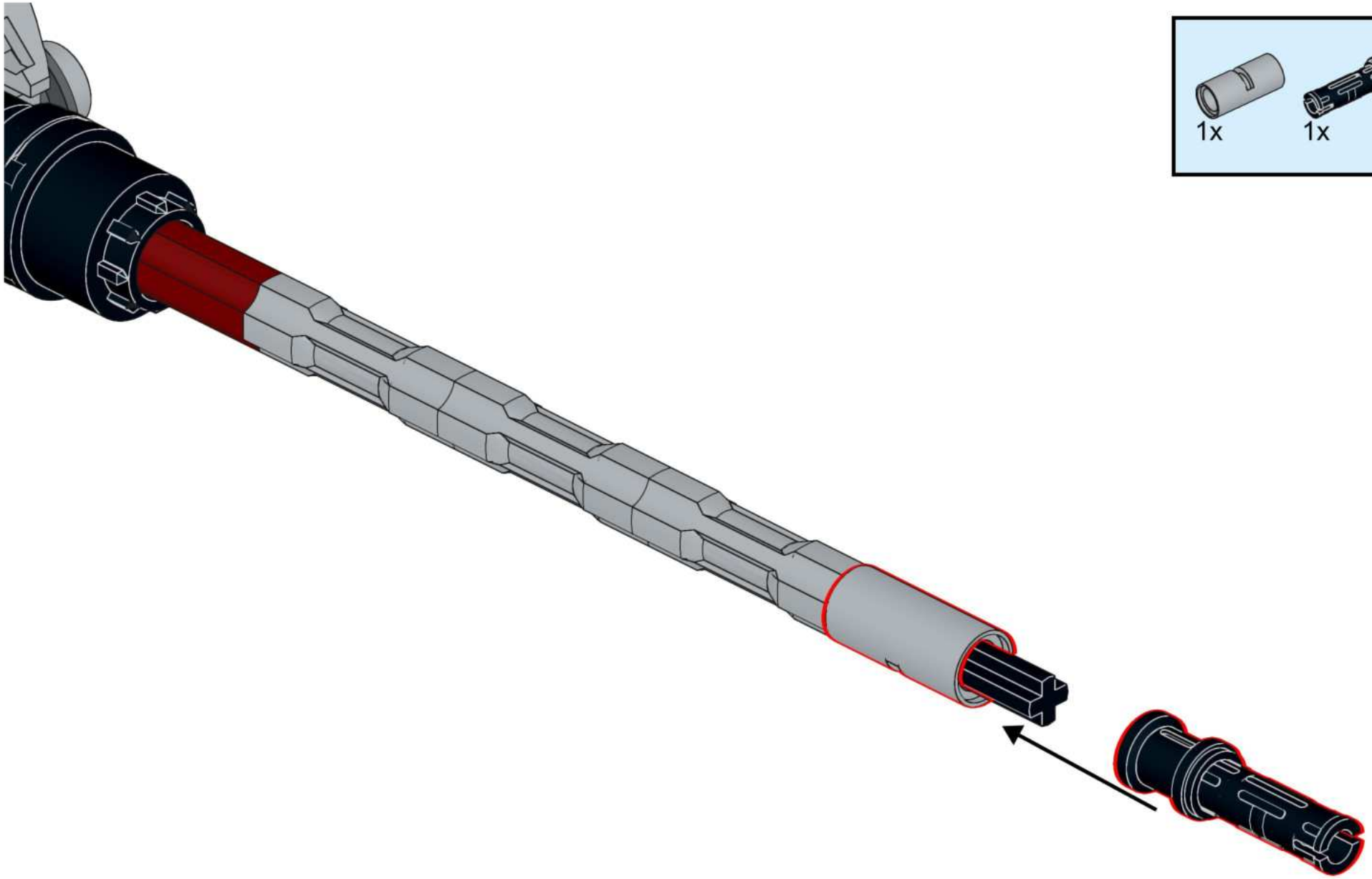
1x
1x

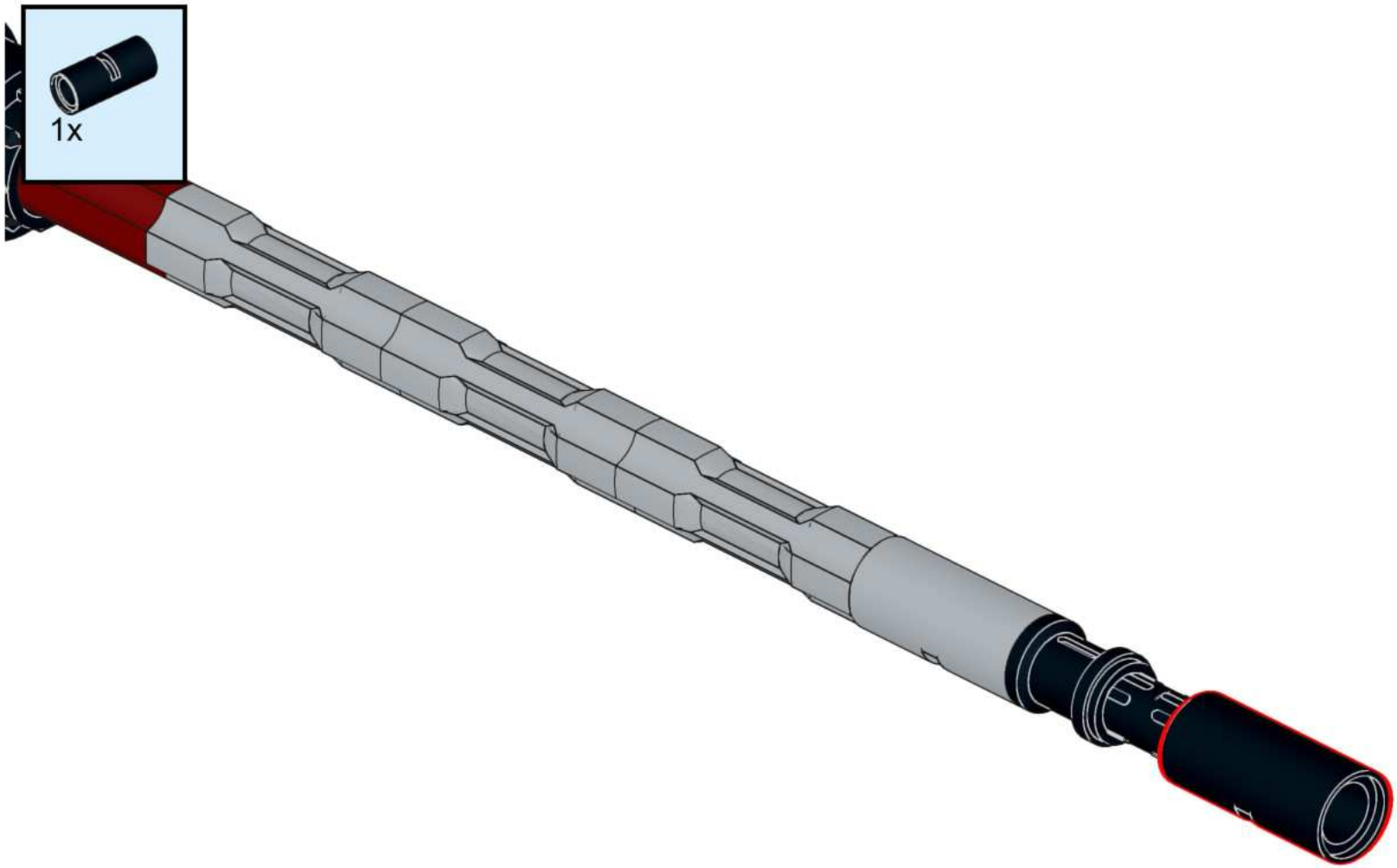
1x

2x

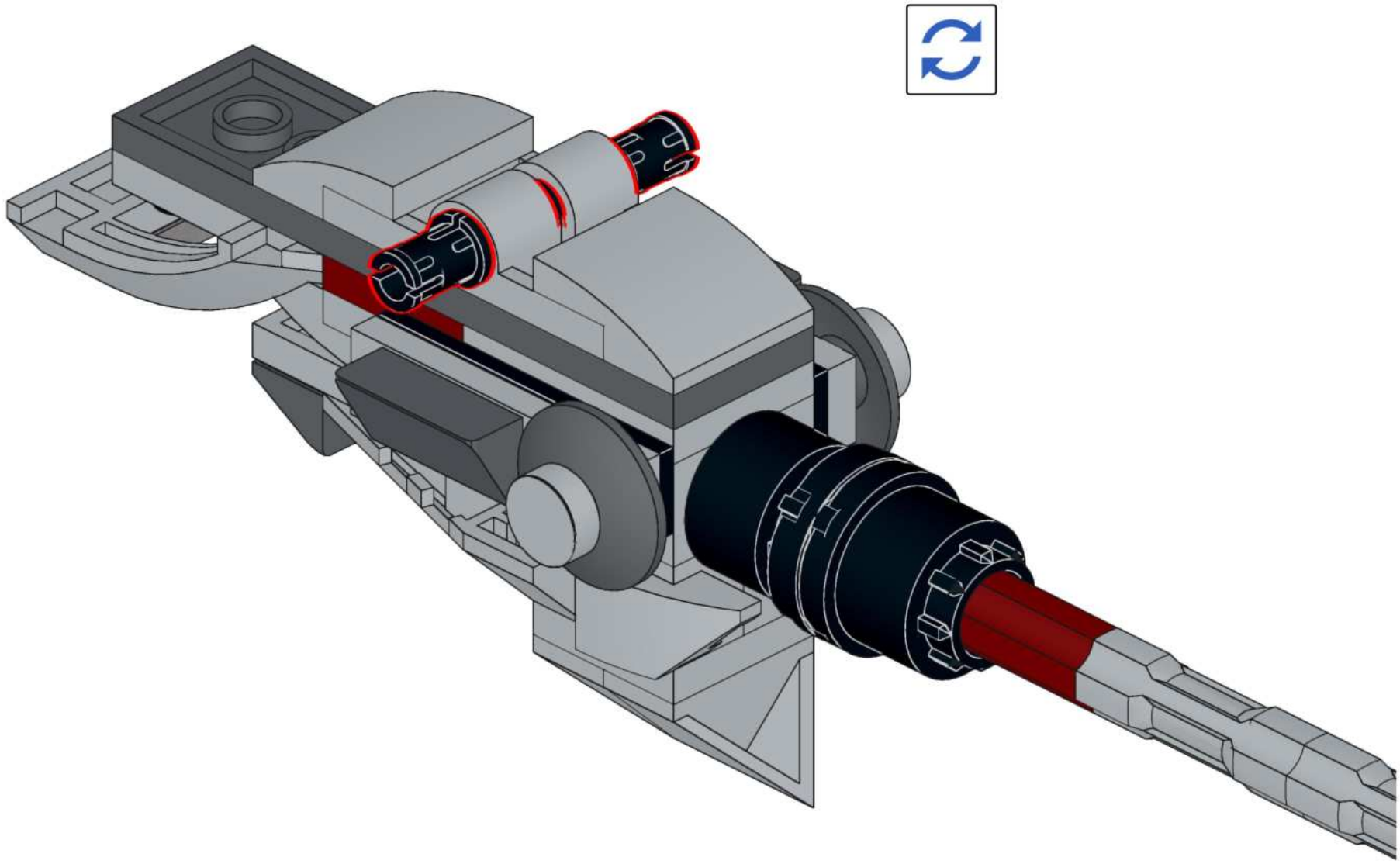

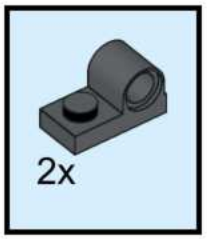
2x

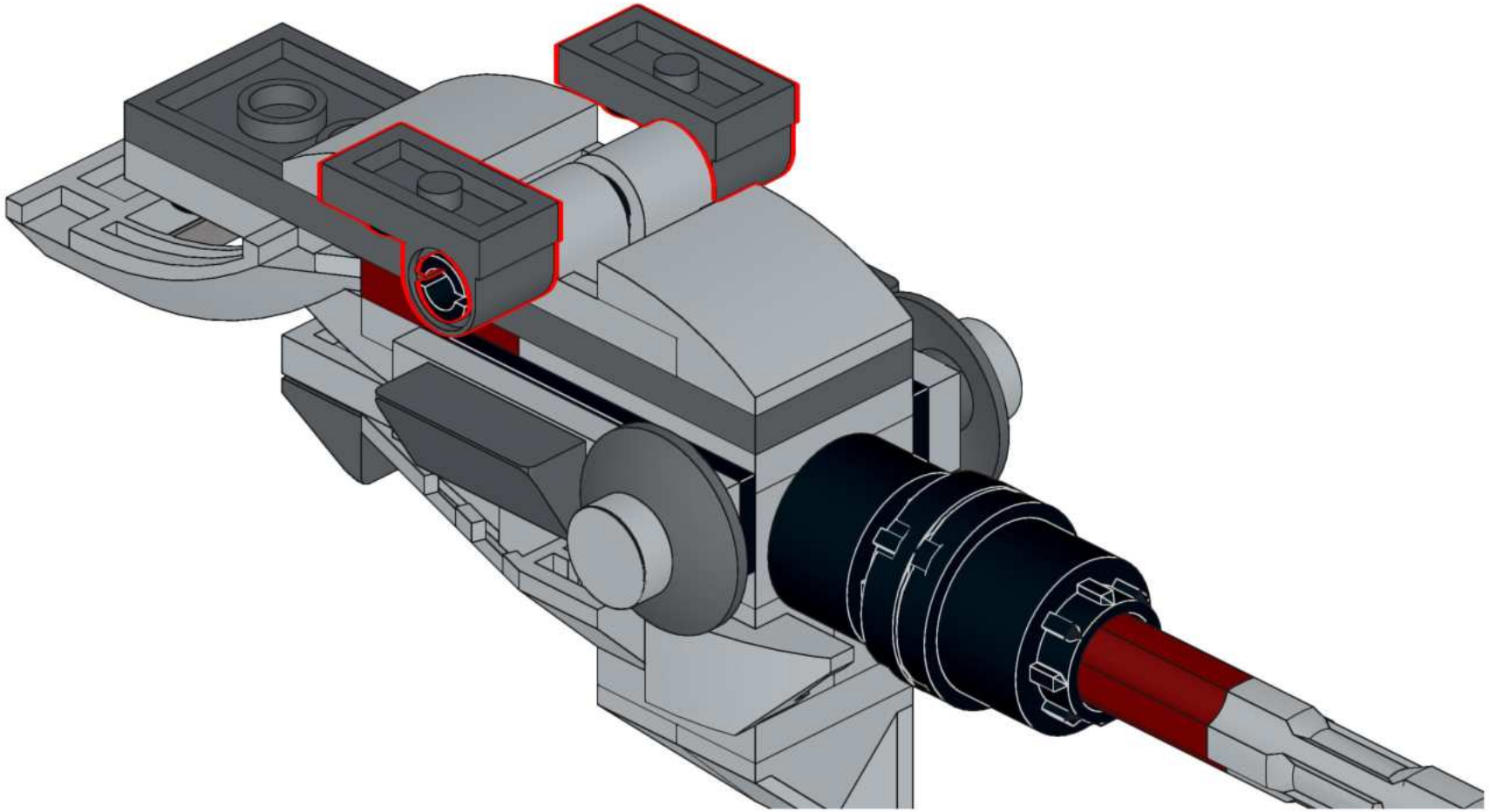

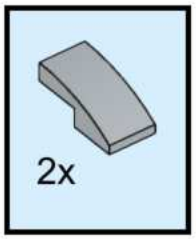
2x

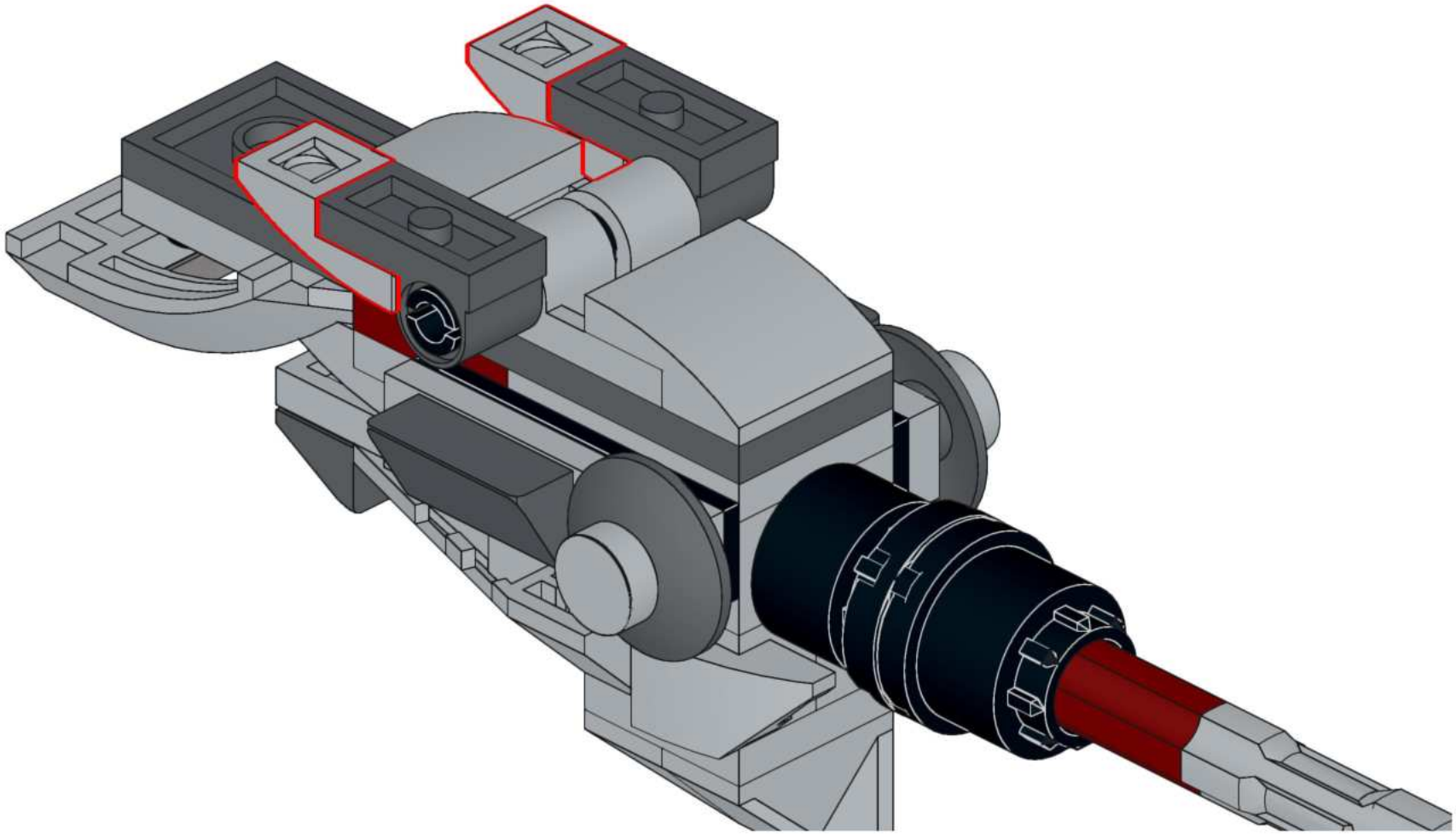

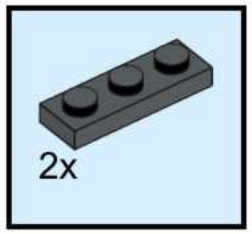
2x

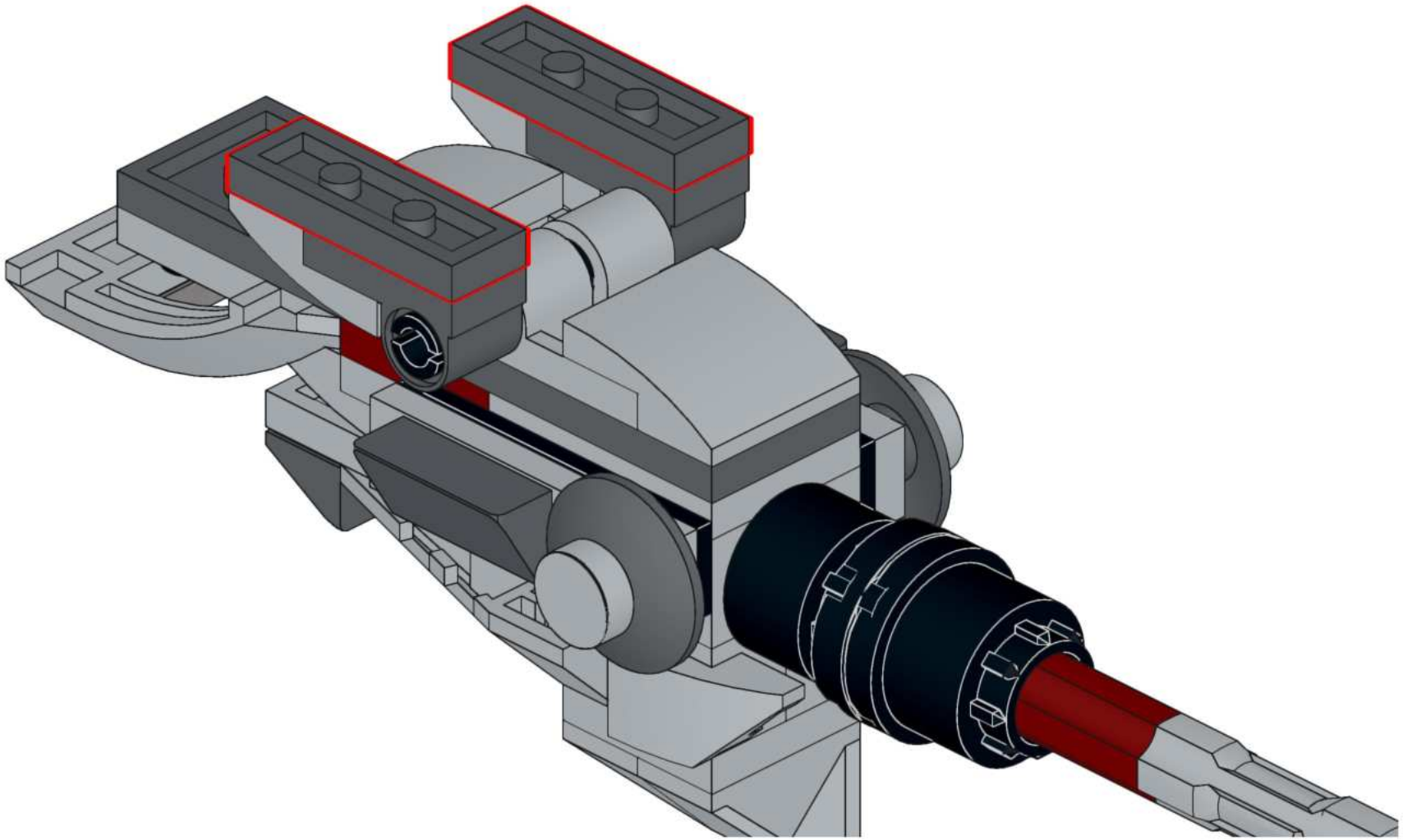

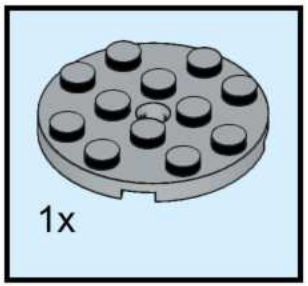
1x

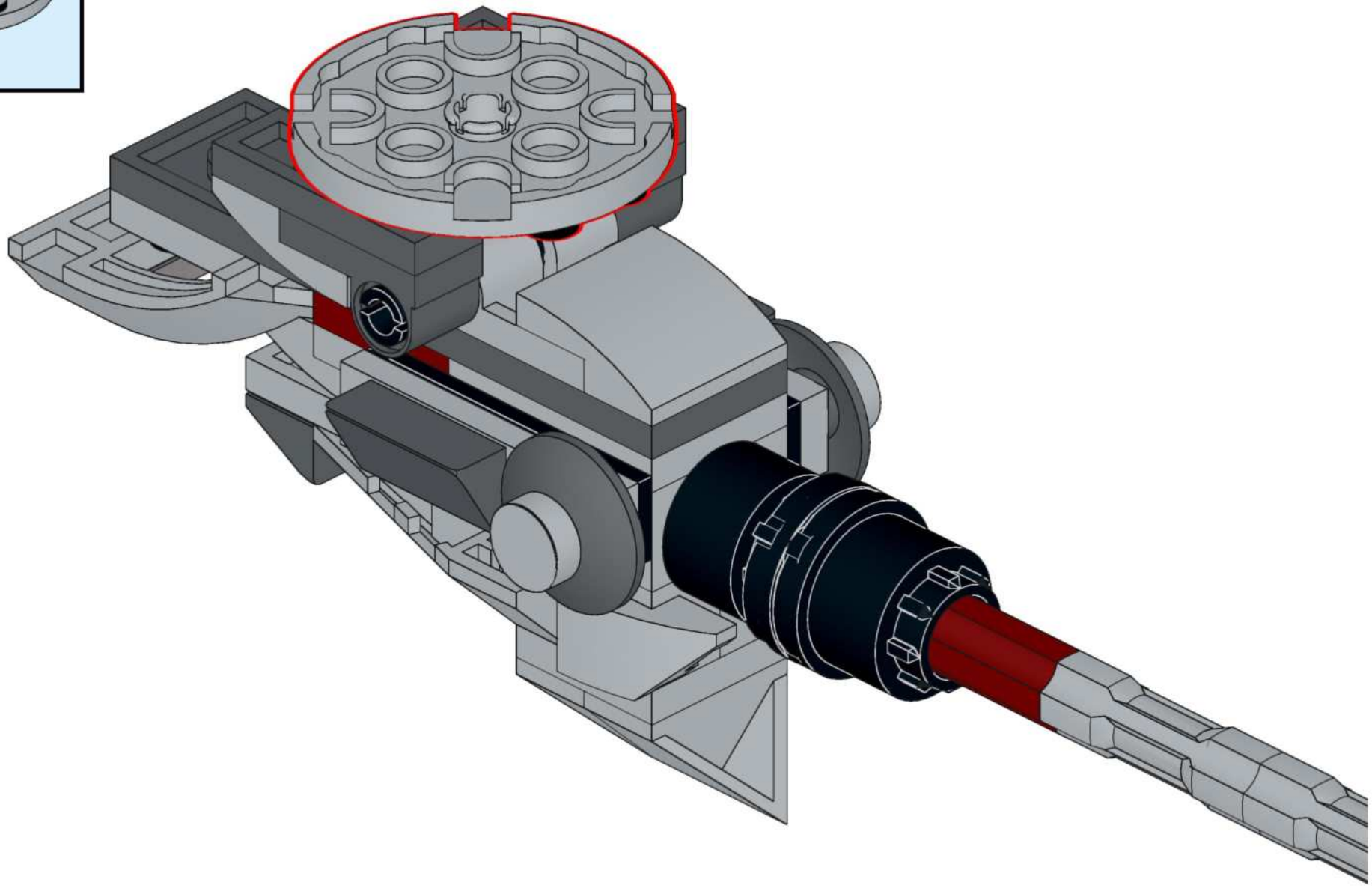

# 75337-4

## Make it Imperial (AT-TE)

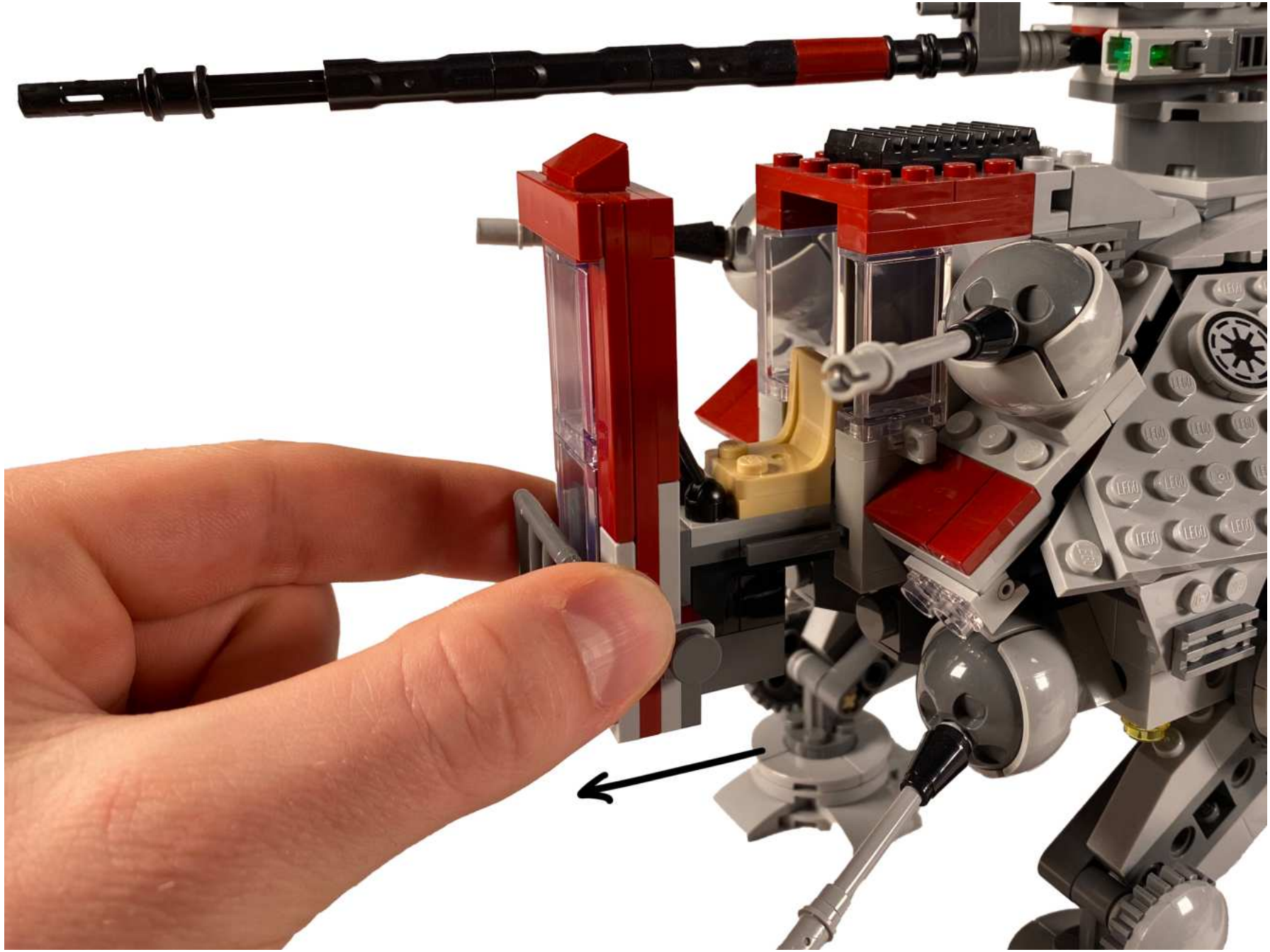

# Take apart completely

**(Komplett auseinandernehmen)**

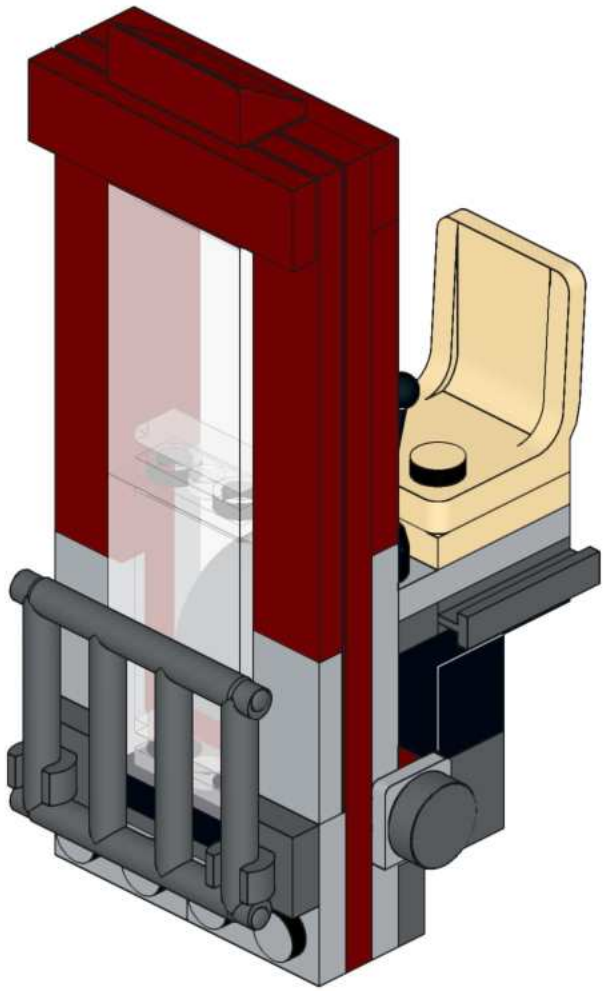

1

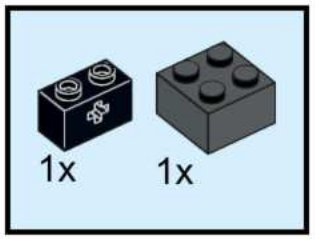


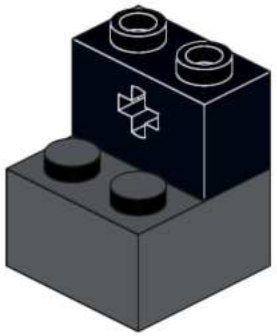

2

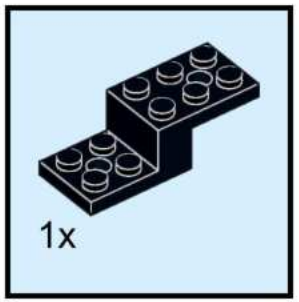


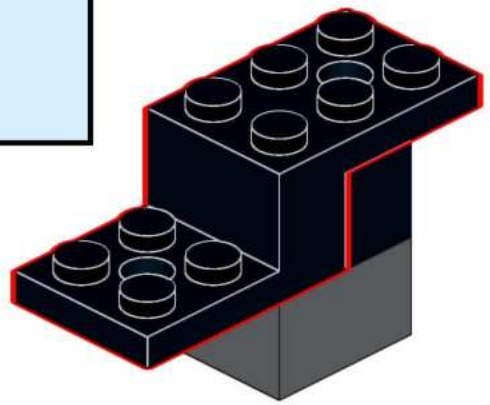

3

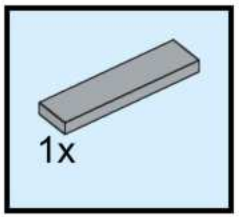


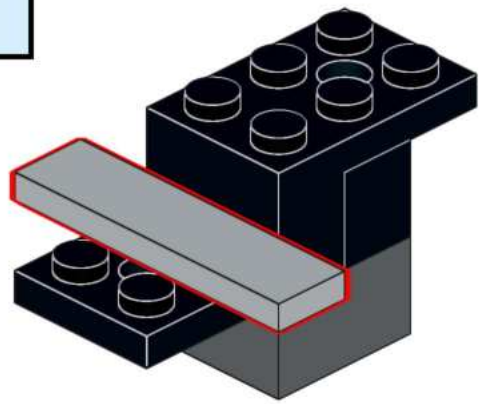

4

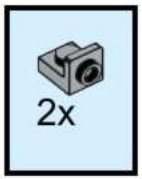


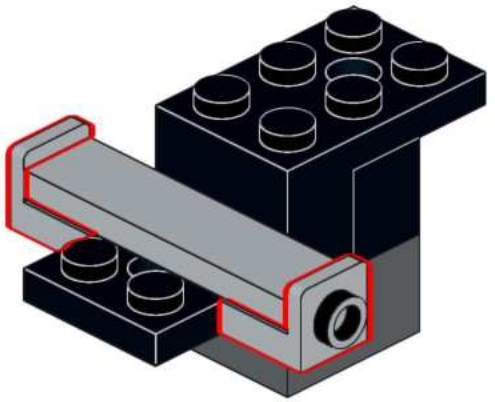

5

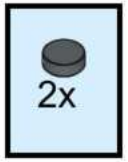


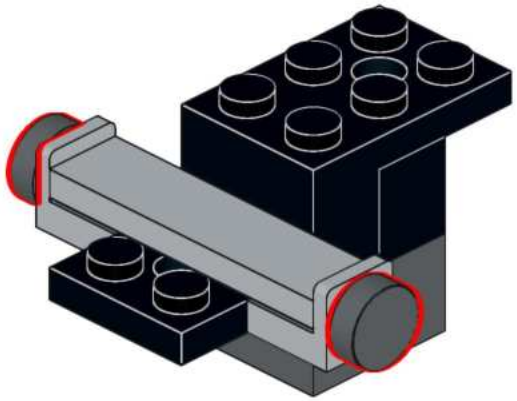

6

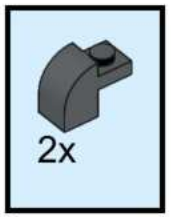


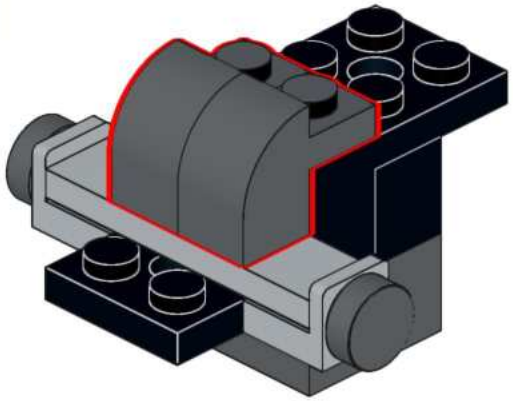

7

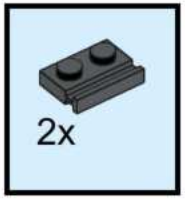


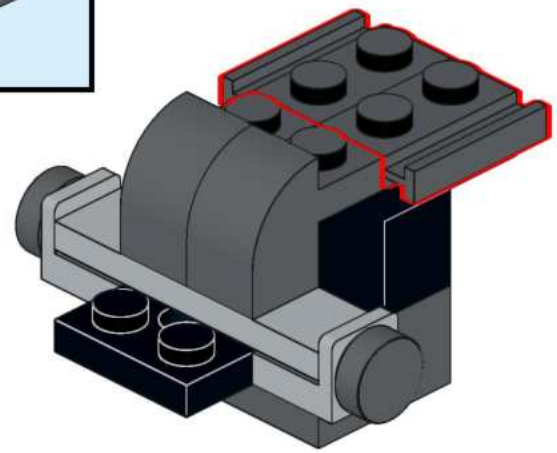

8

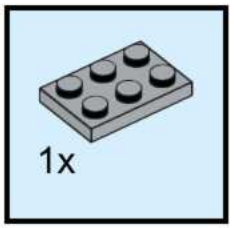


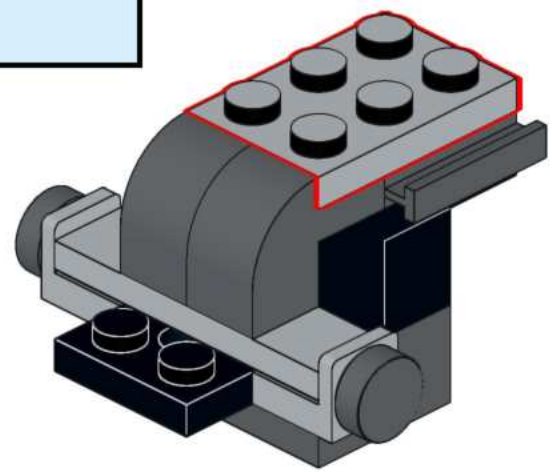

**9**

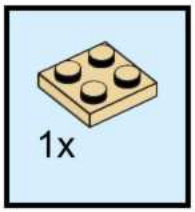


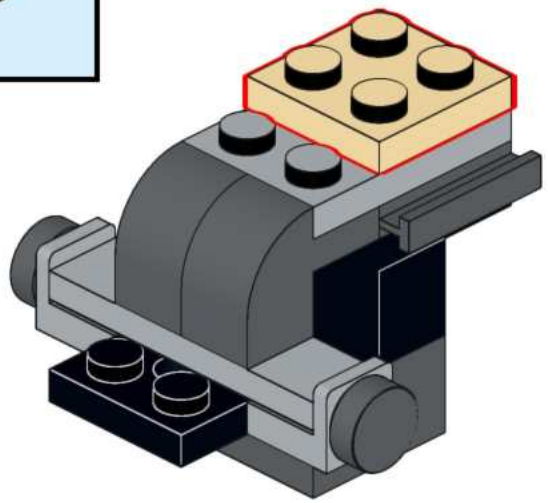

**10**

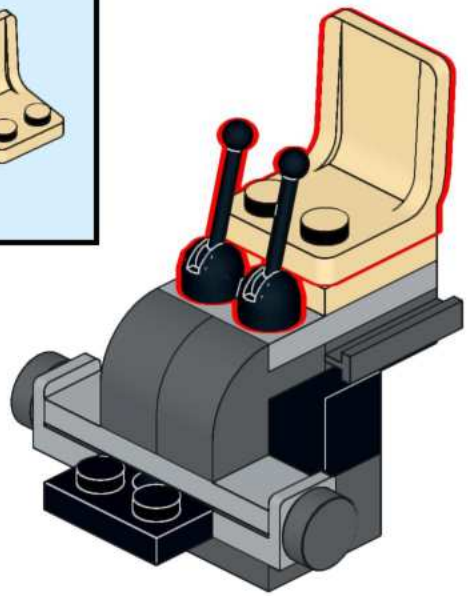

**11**

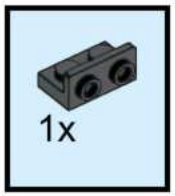


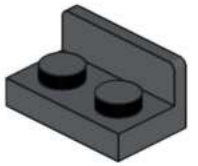

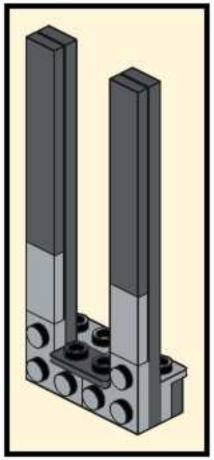

**12**

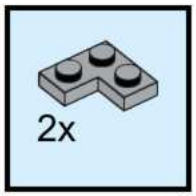


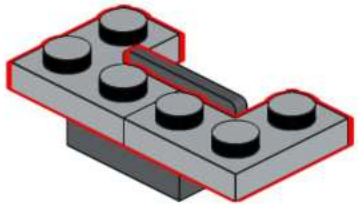

13

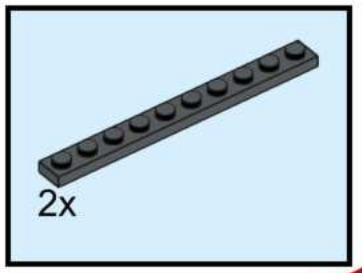


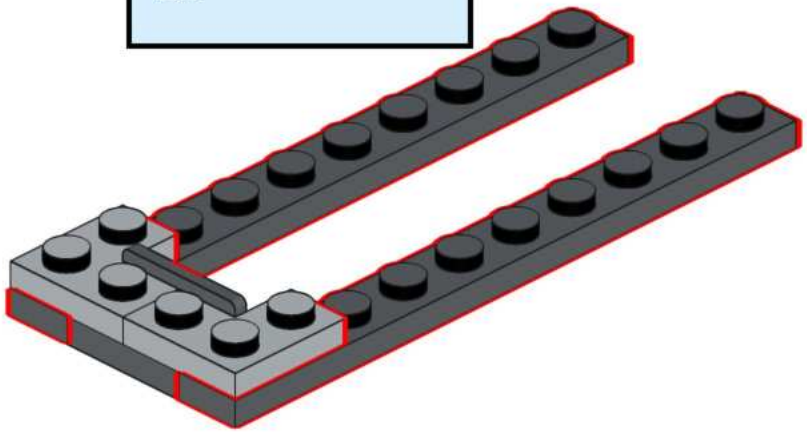

14

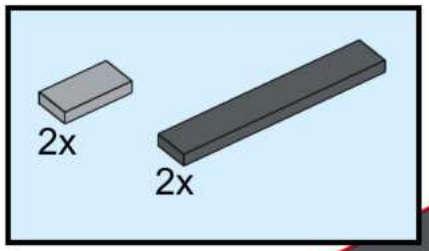


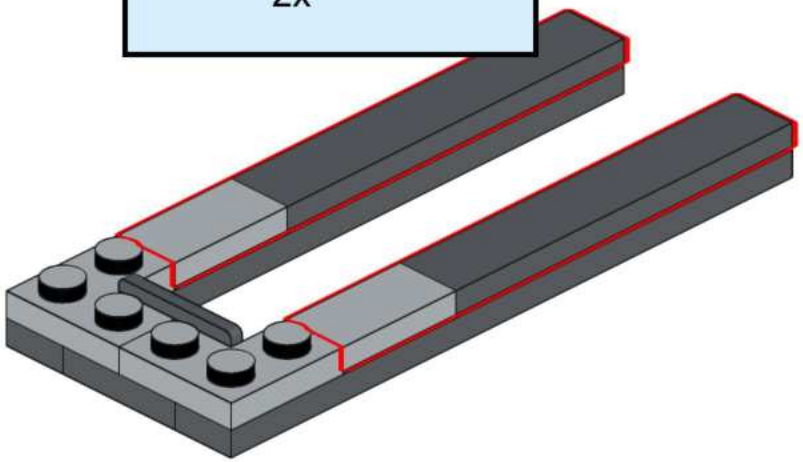

15

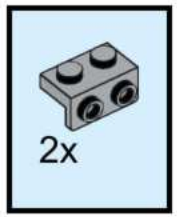

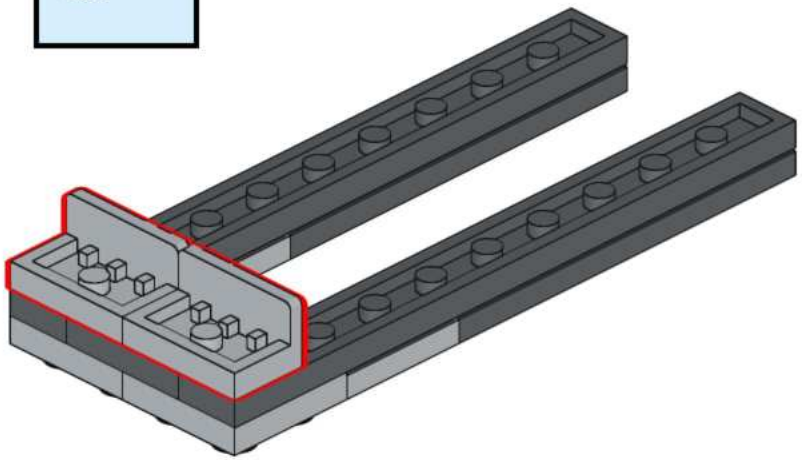

16

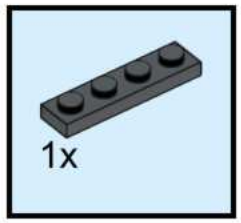


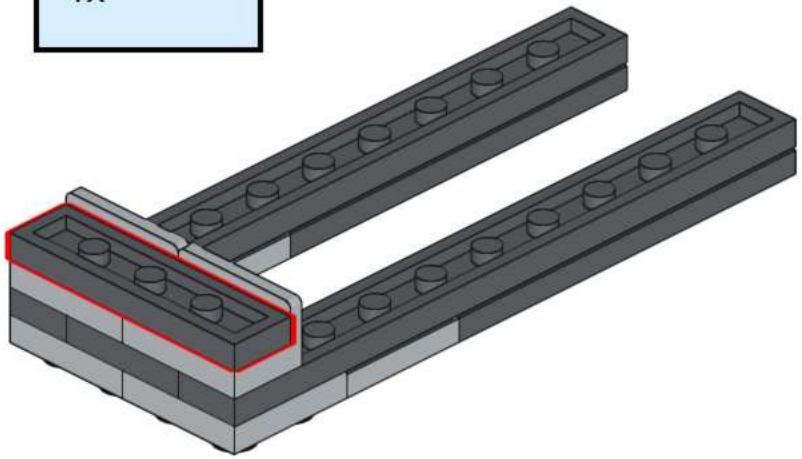

# 17

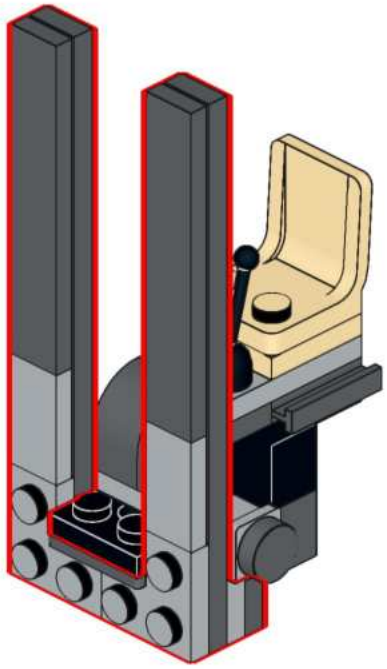

# 18

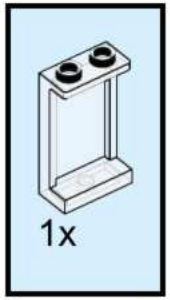


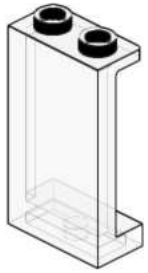

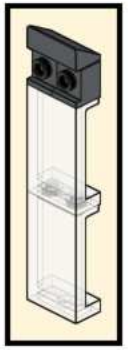

# 19

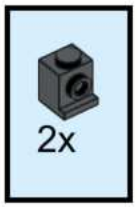


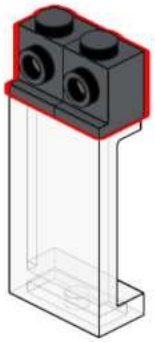

# 20

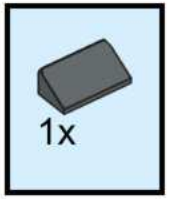


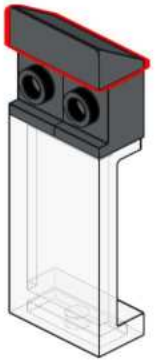

# 21

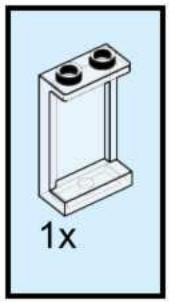


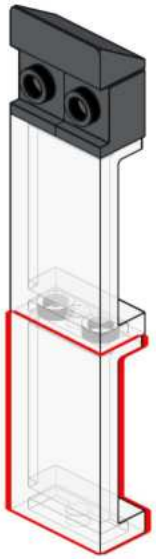

# 22

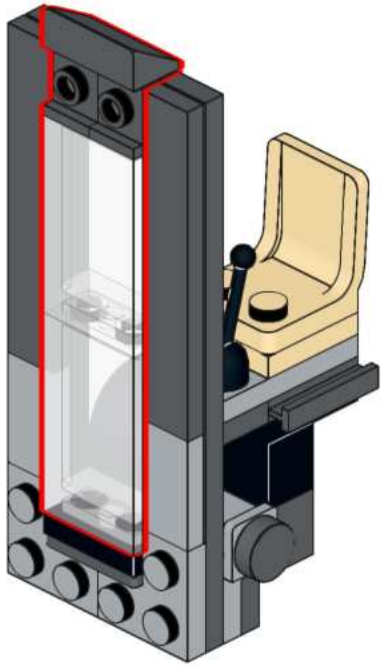

# 23

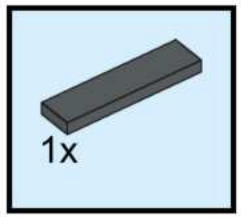


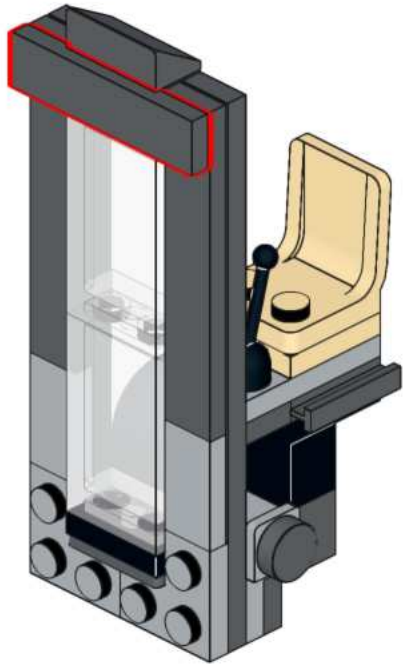

# 24

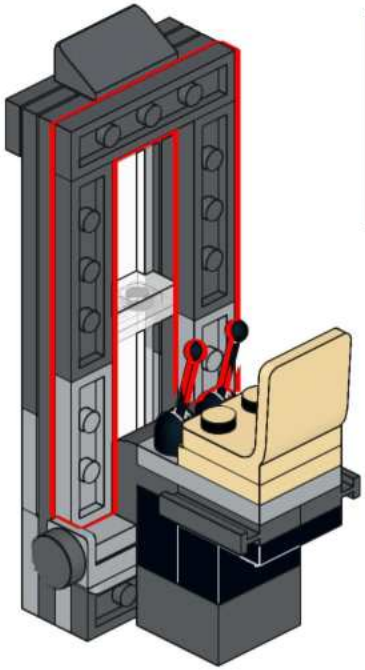

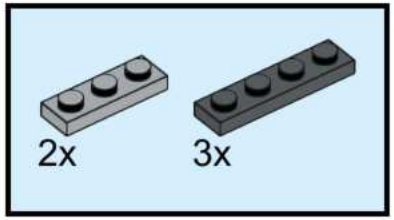

# 25

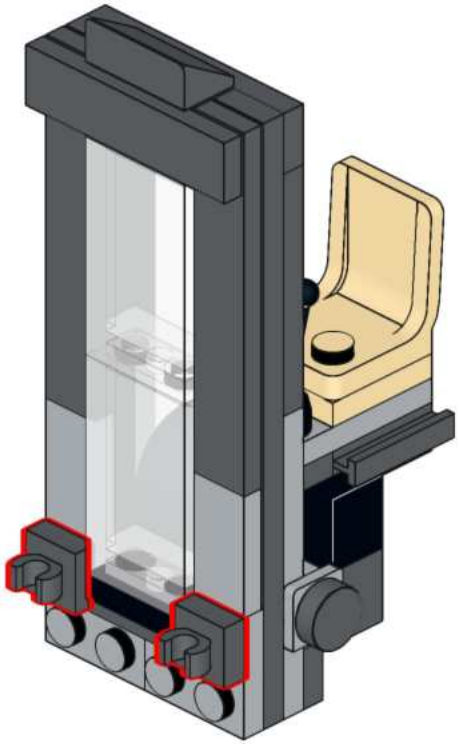

# 26

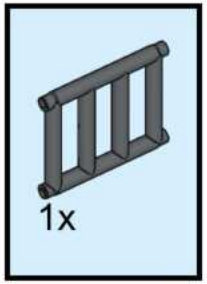


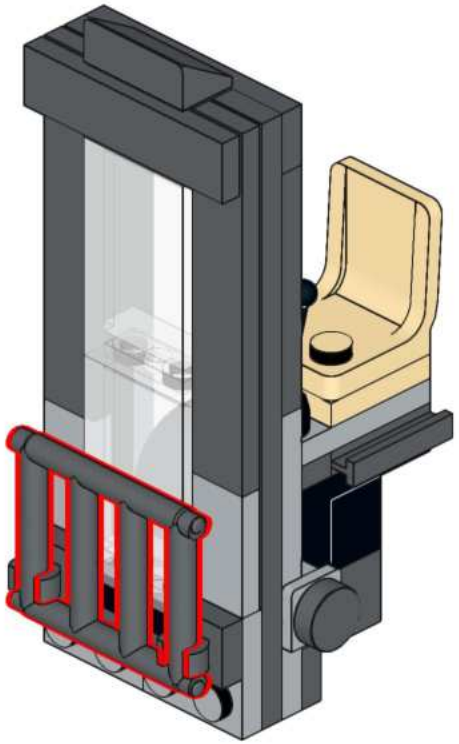

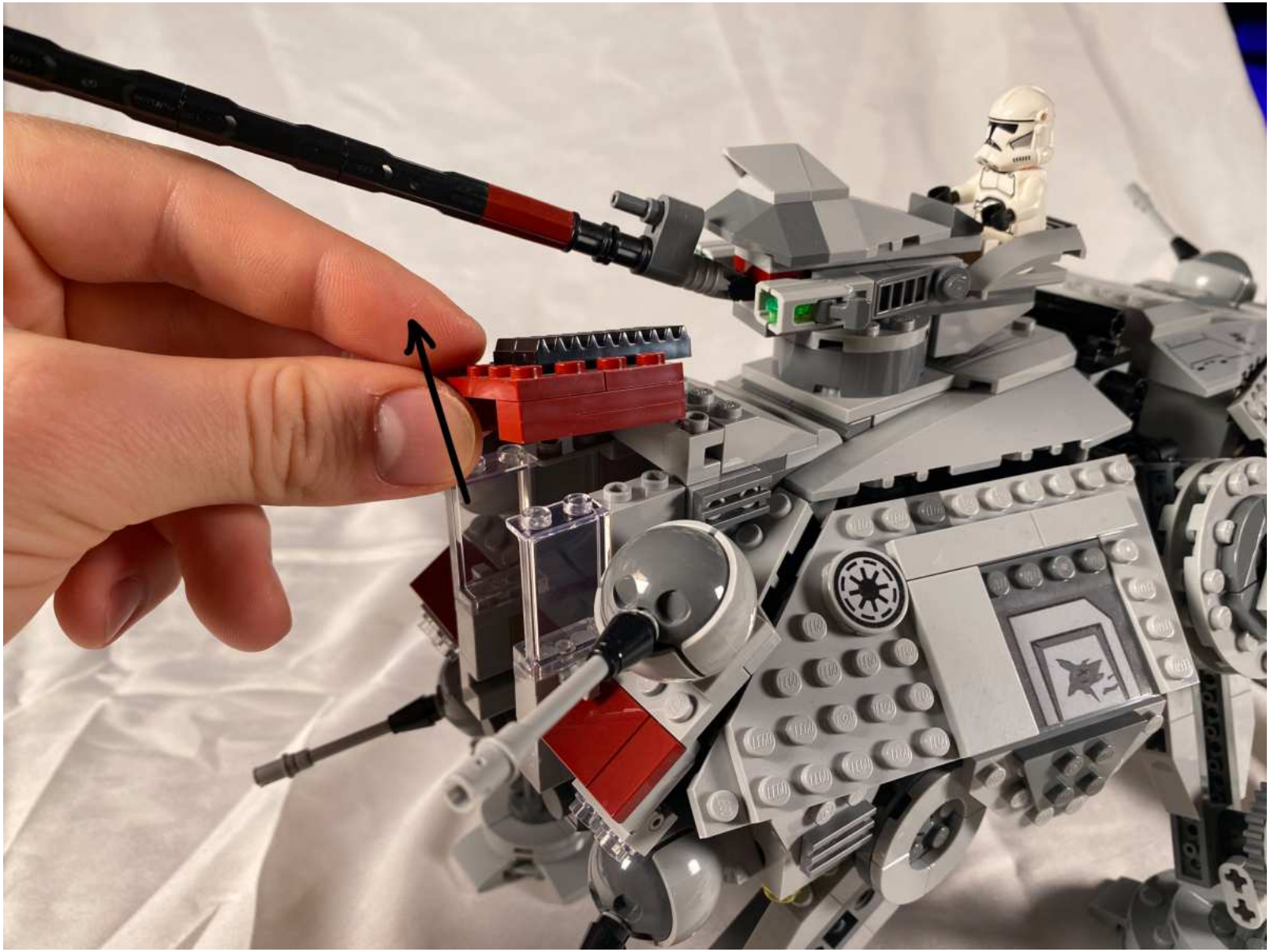

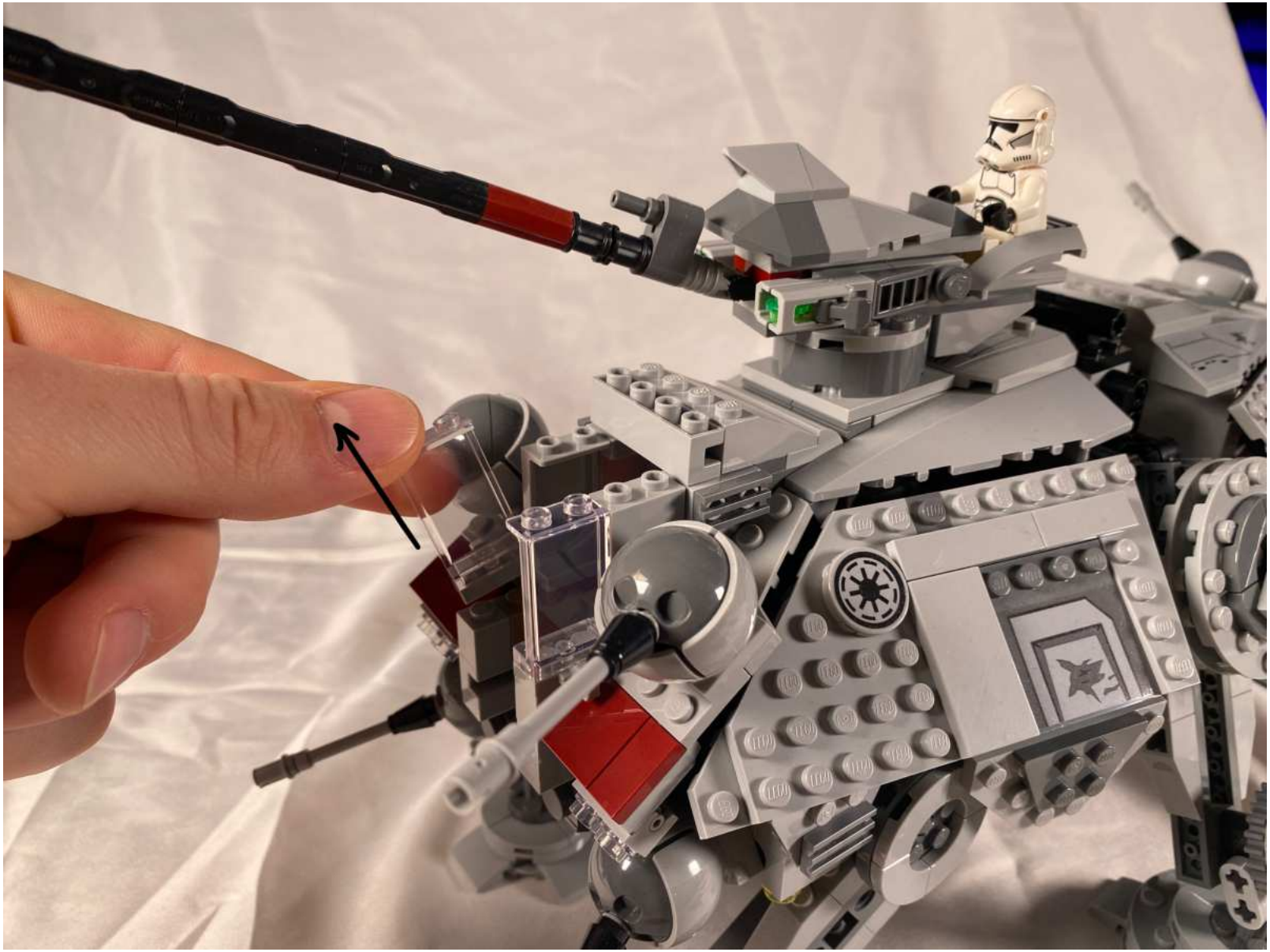

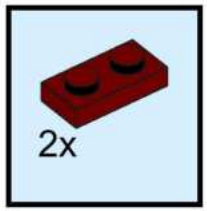


## Replace with:

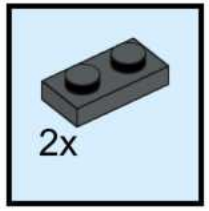


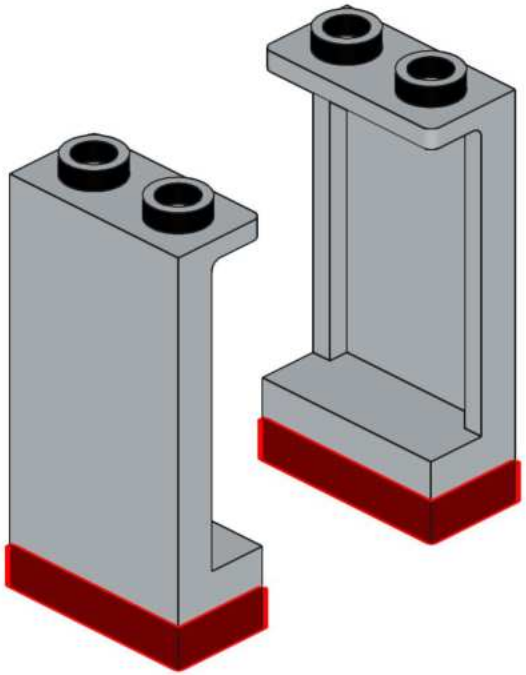

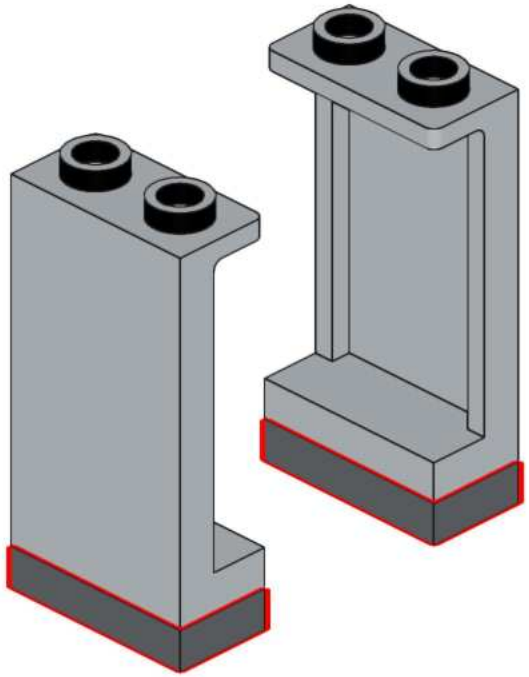

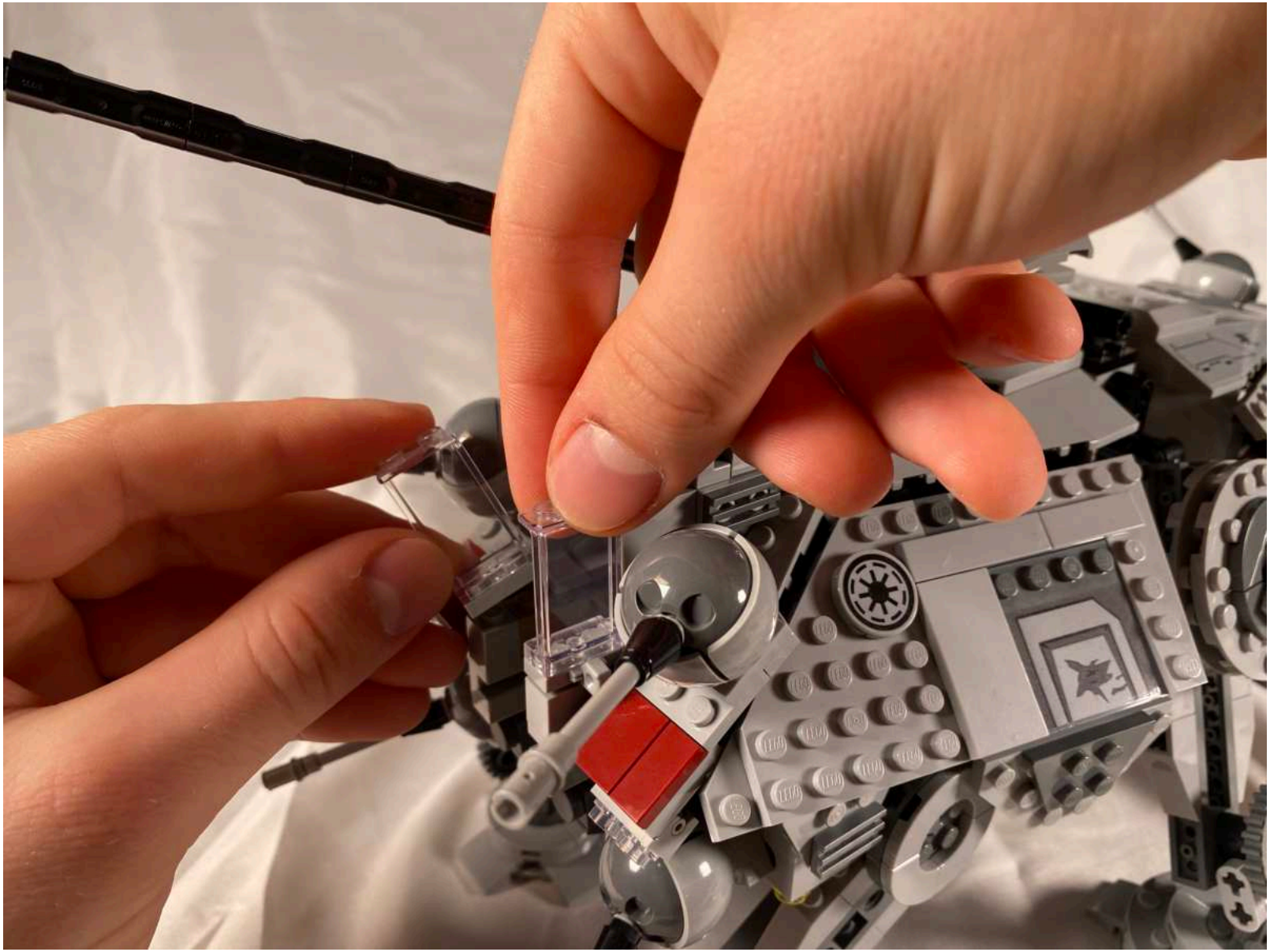

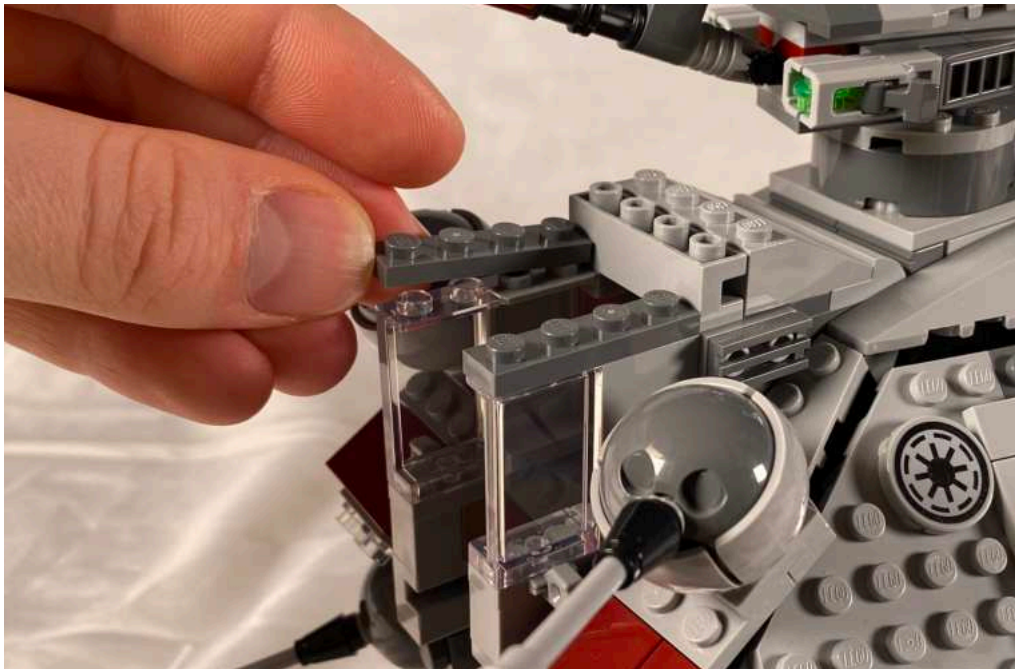

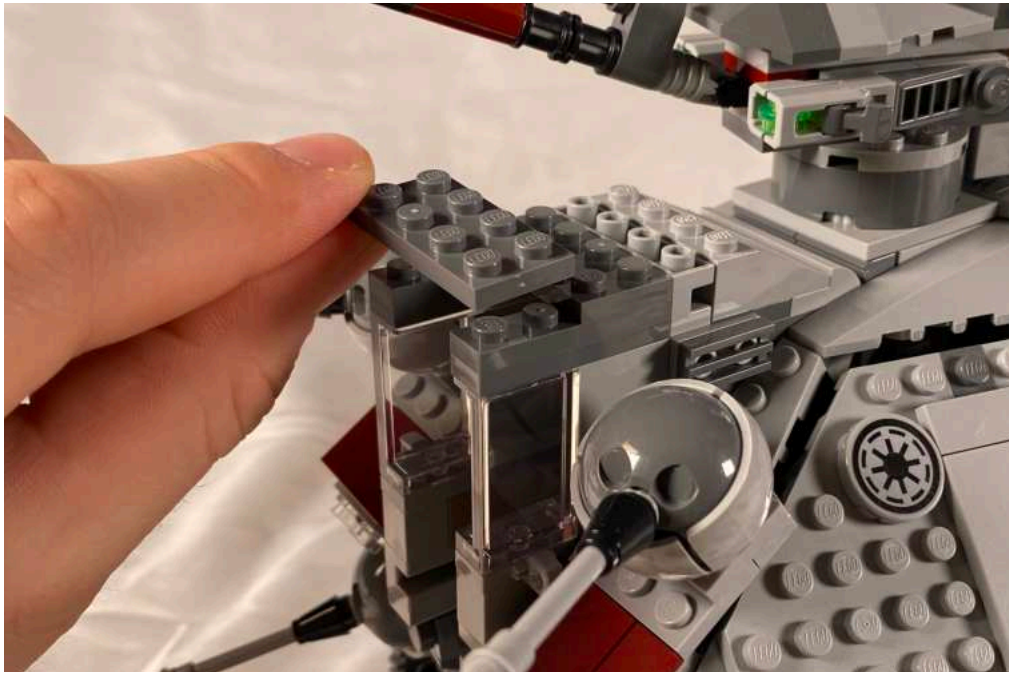

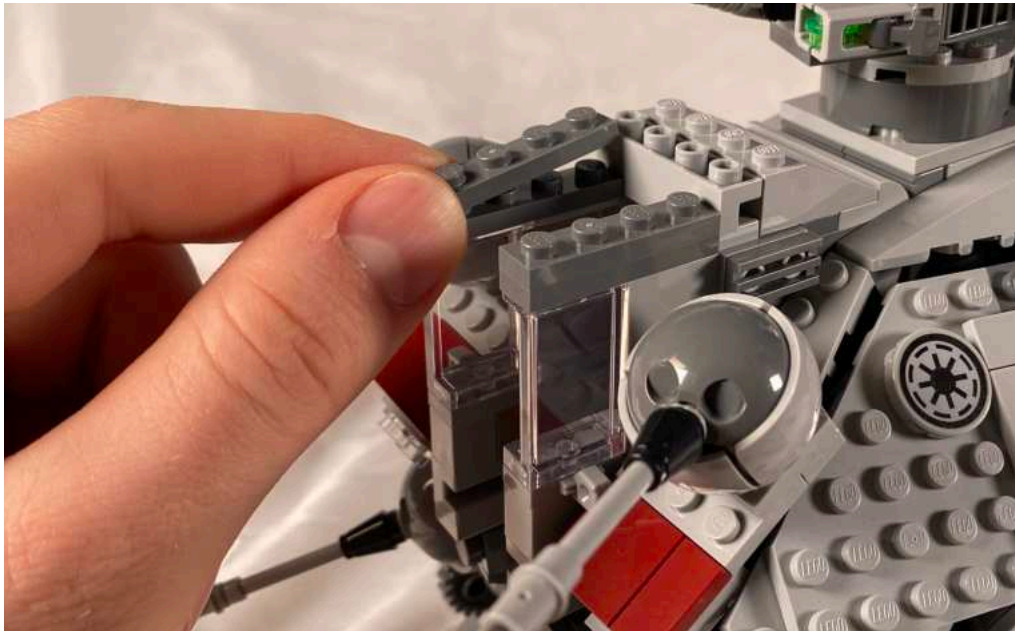

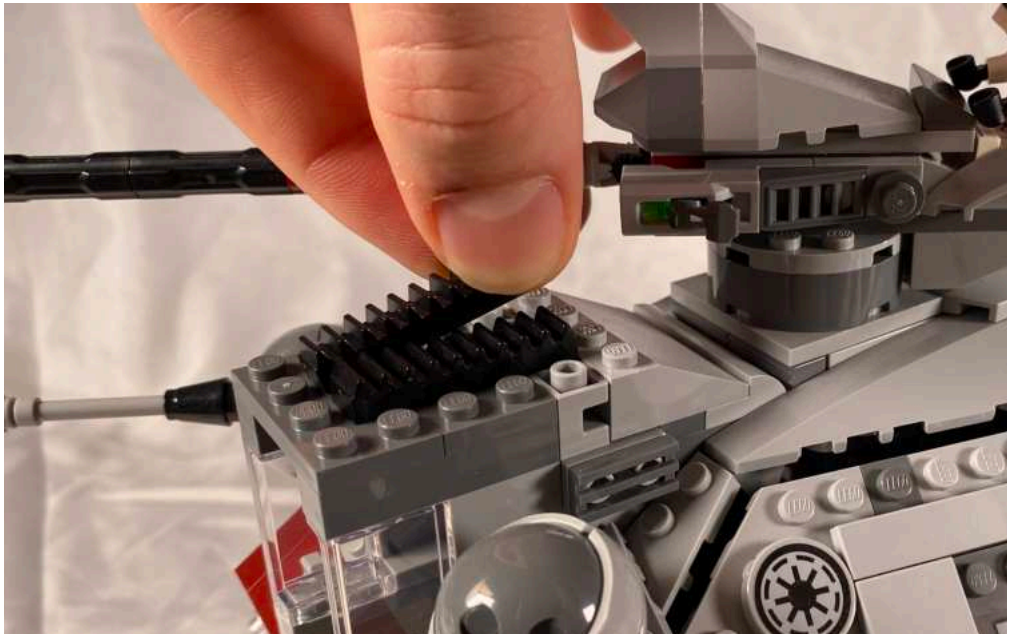

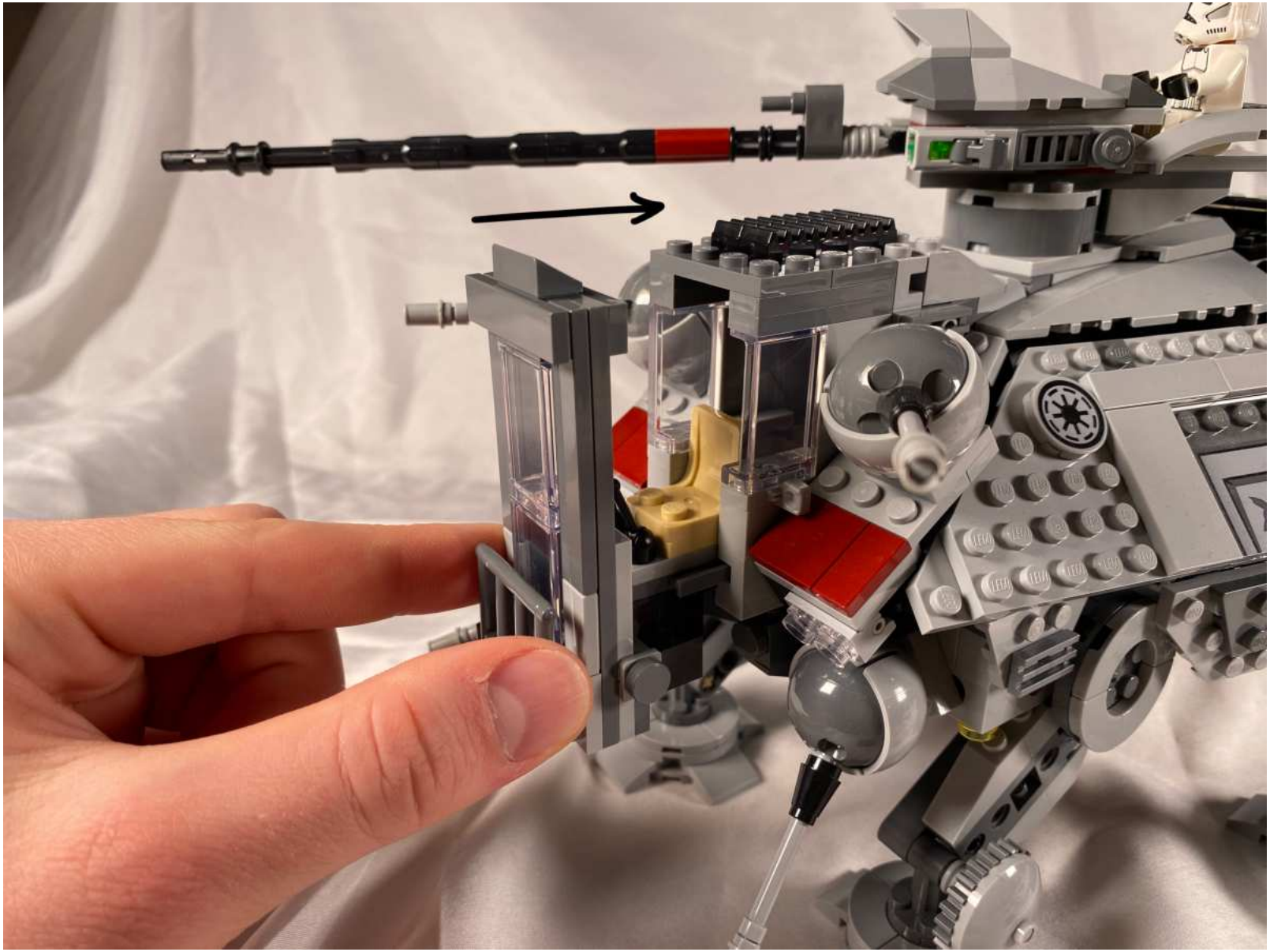

# Without 75337-3 canon expansion:

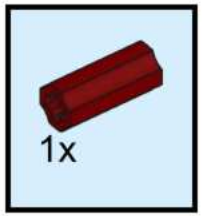


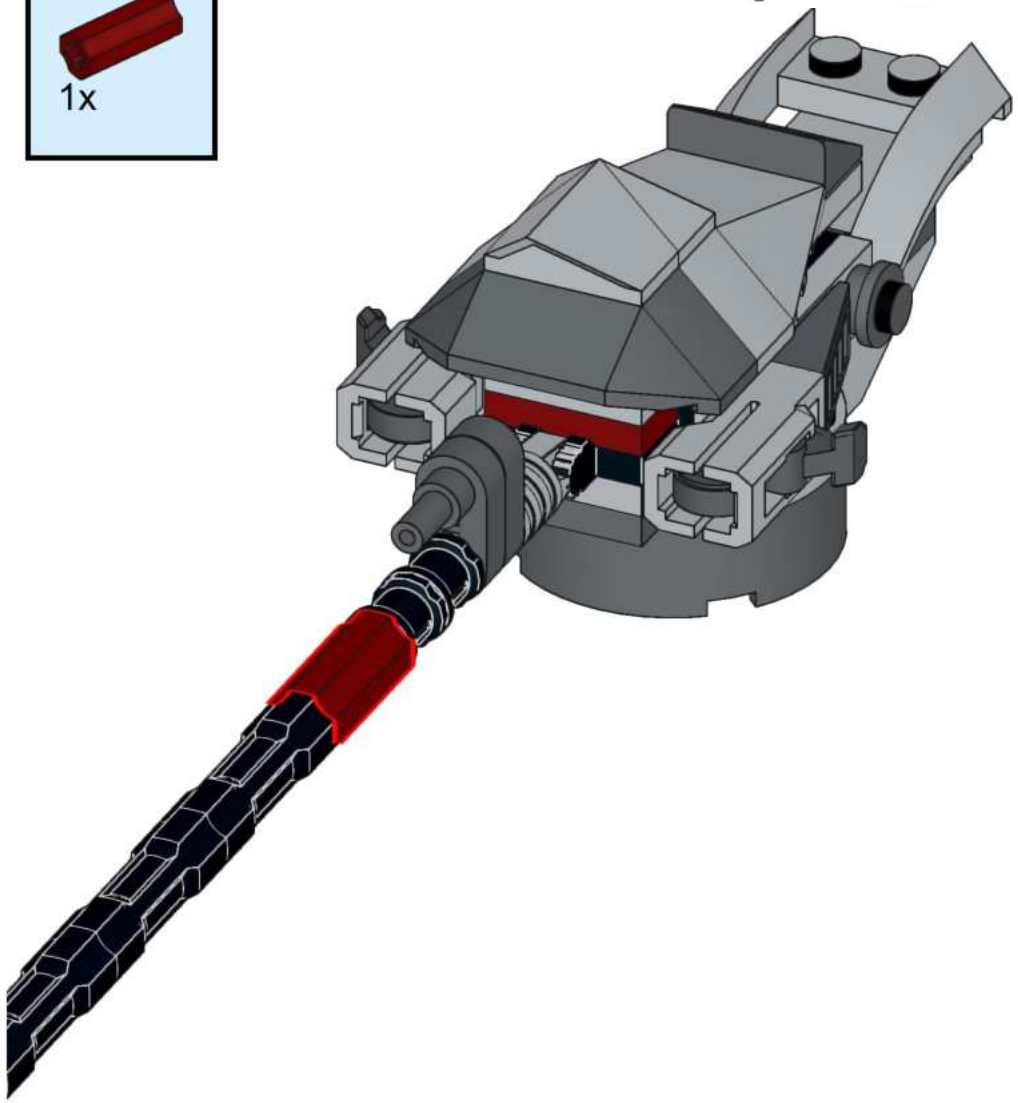

## Replace with:

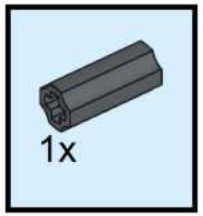


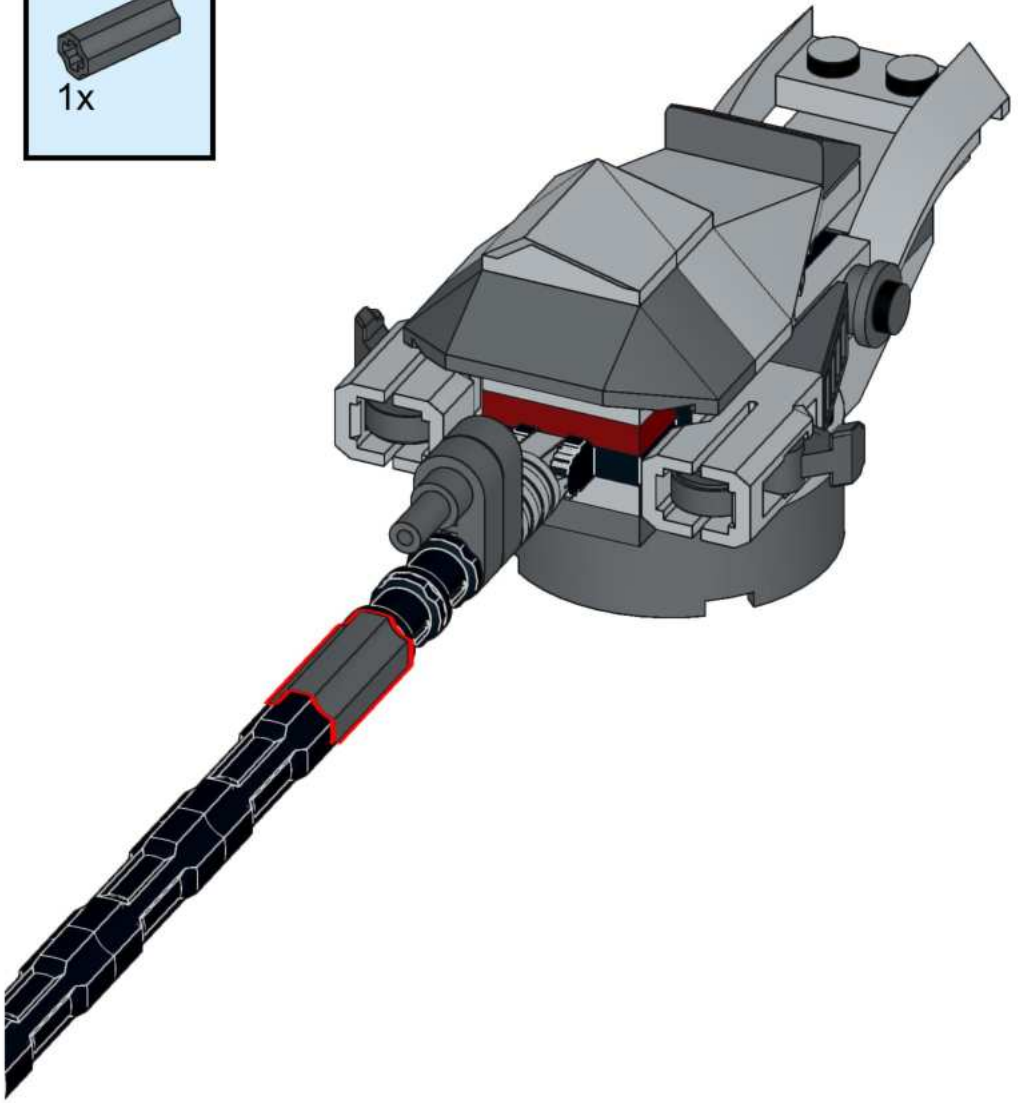

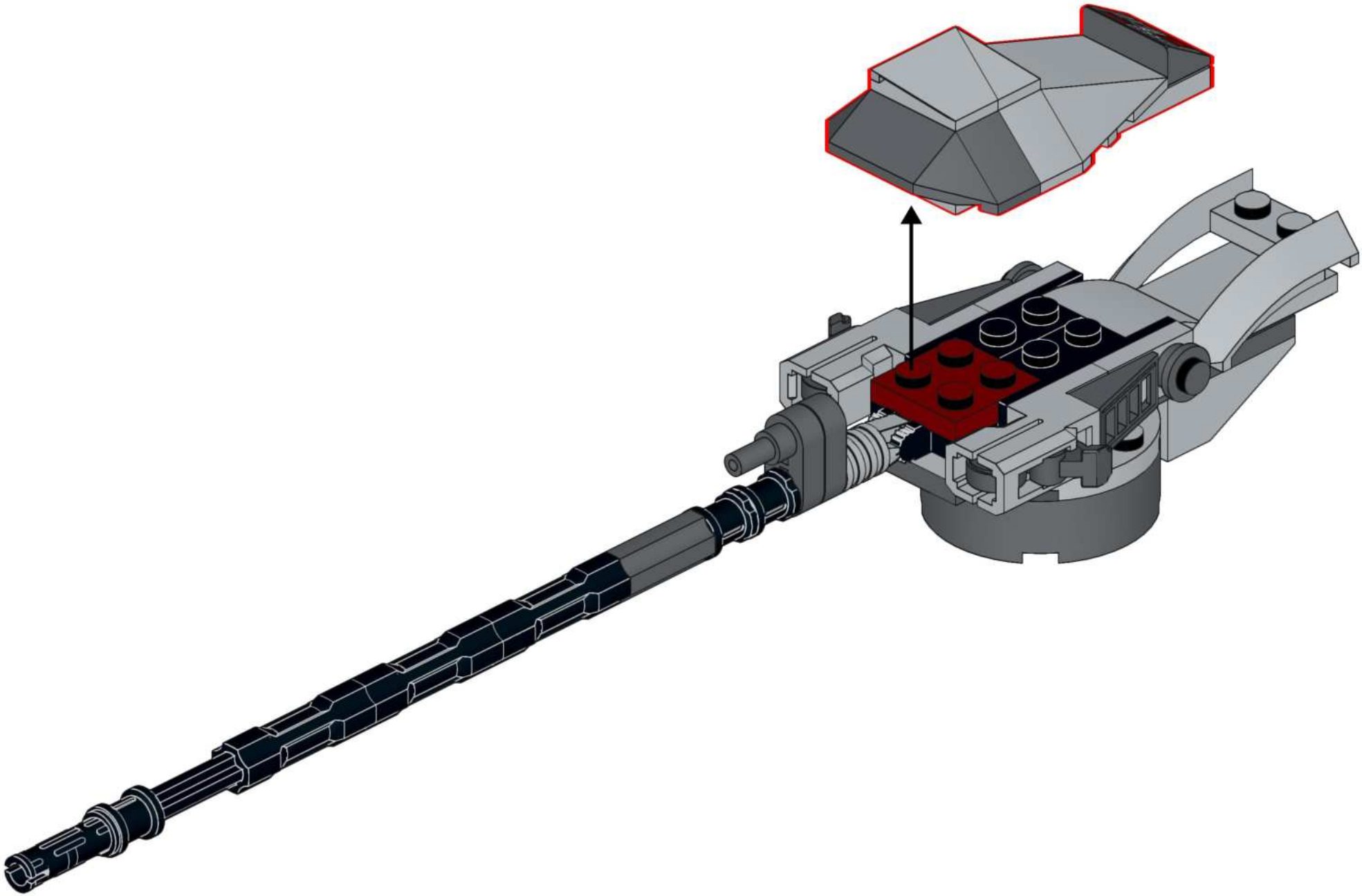

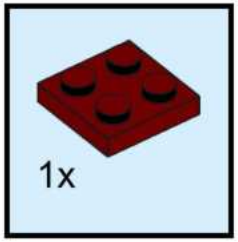


## Replace with:

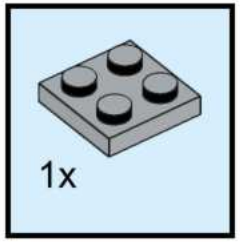


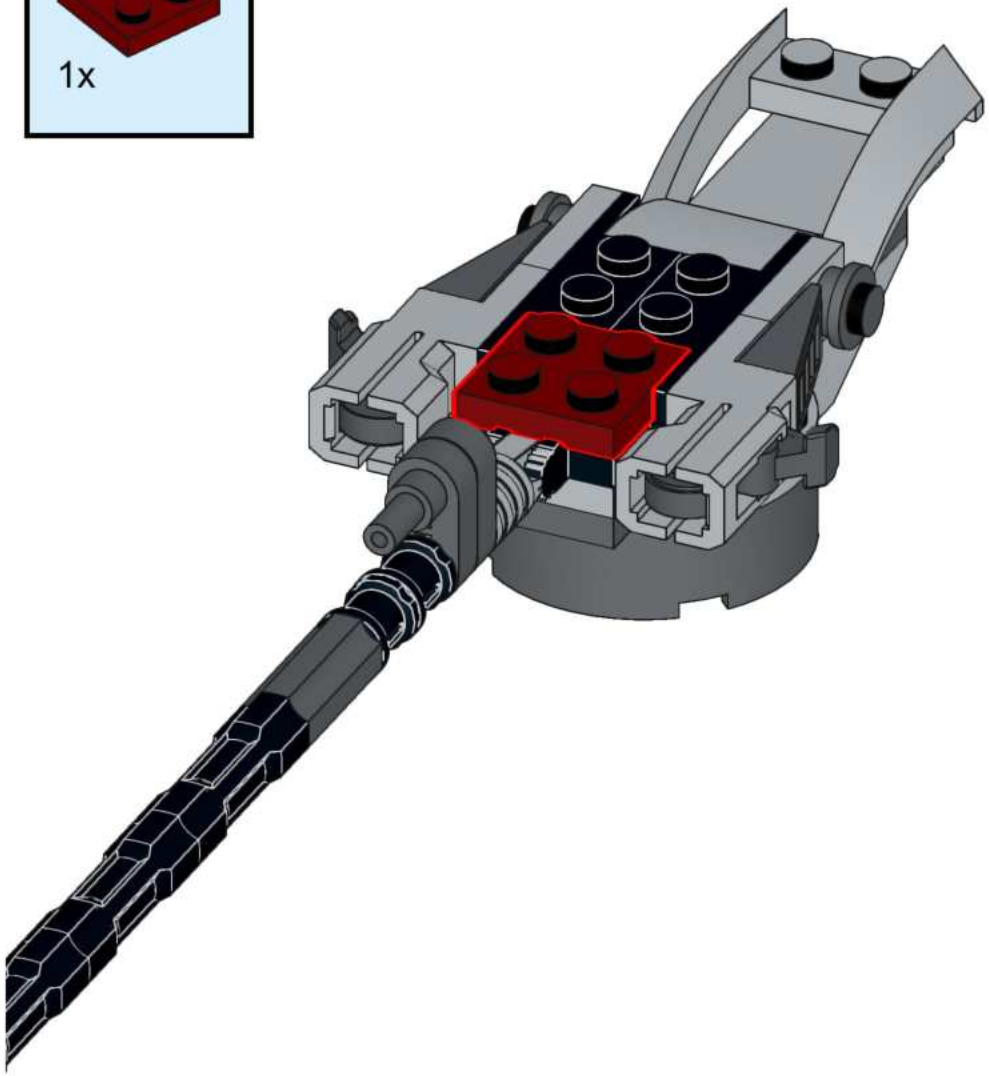

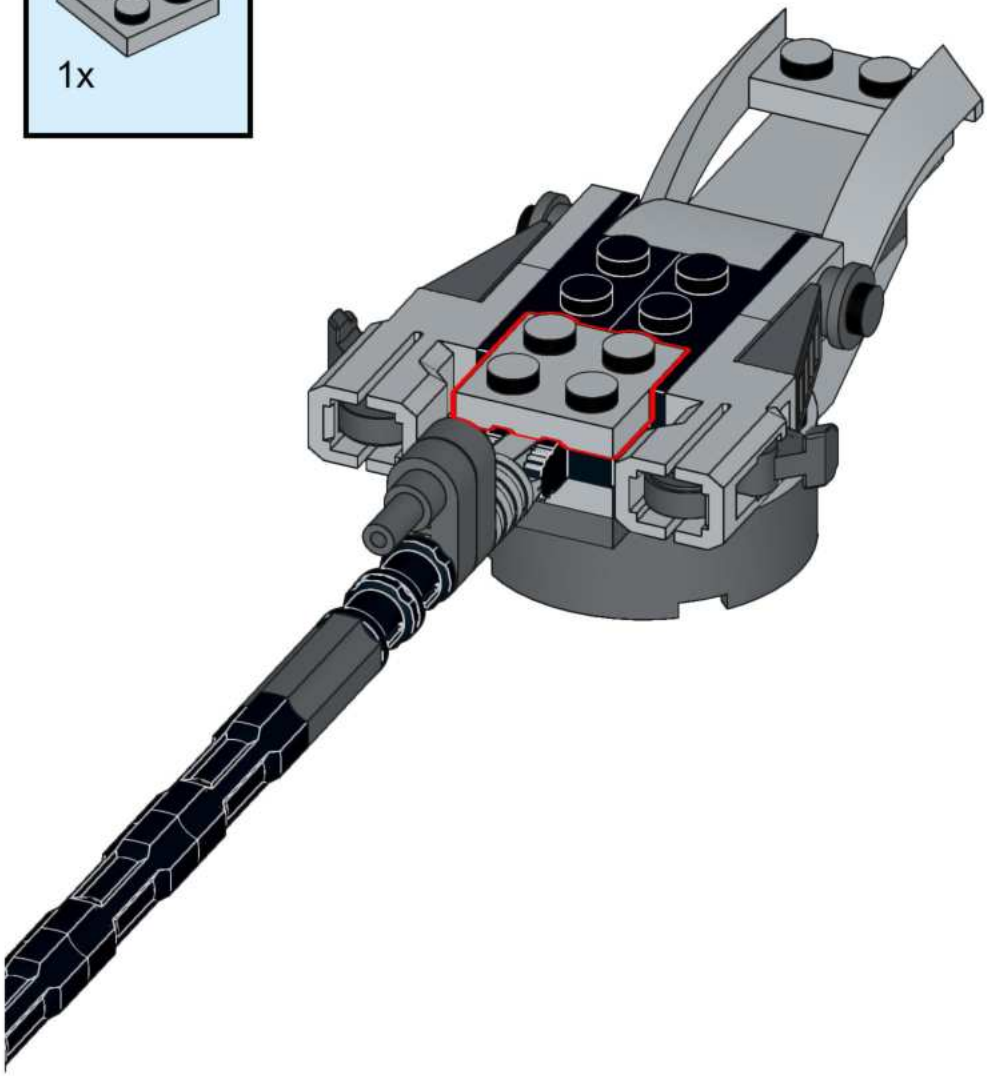

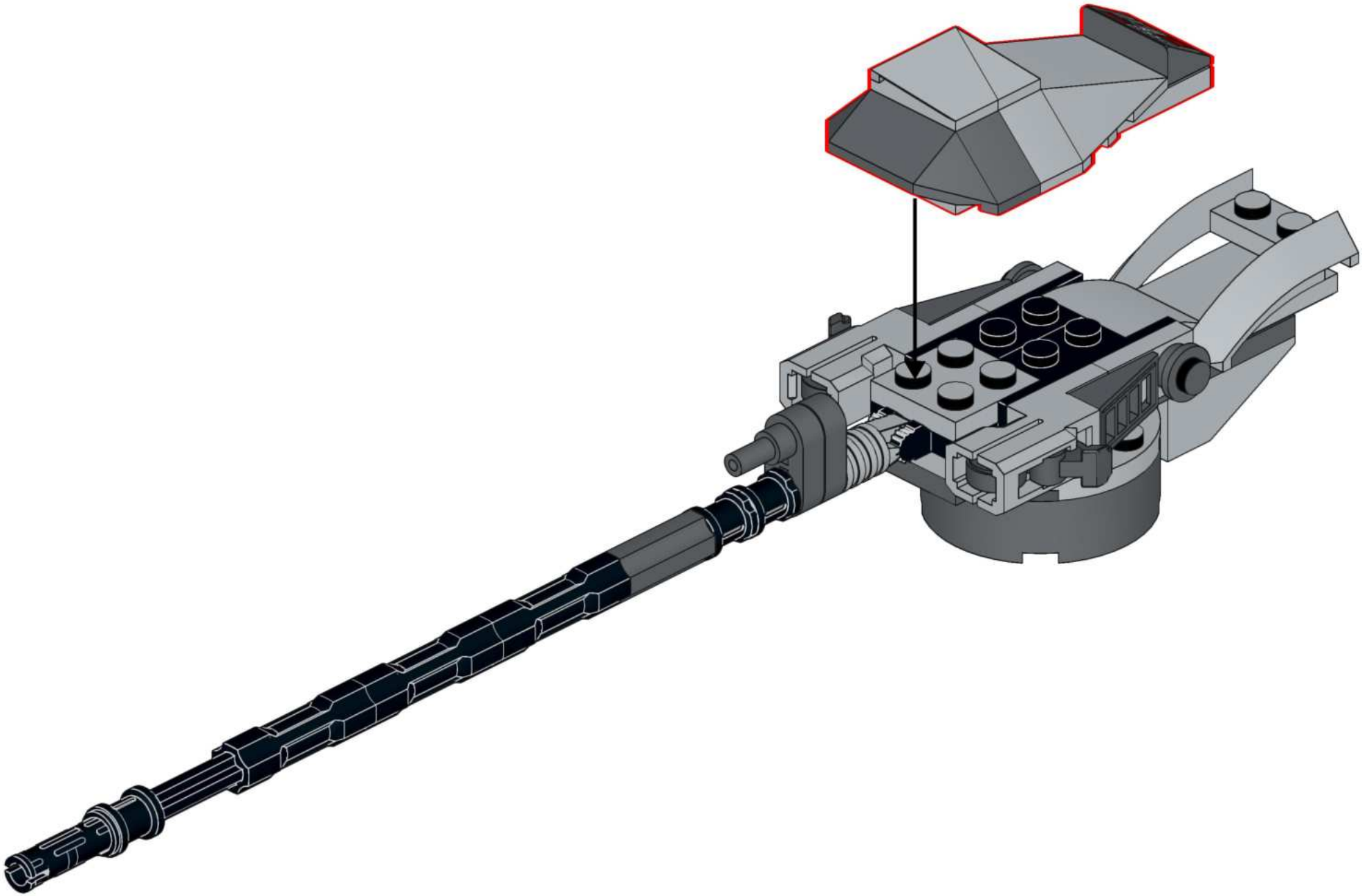

# With 75337-3 canon expansion:

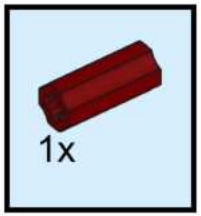


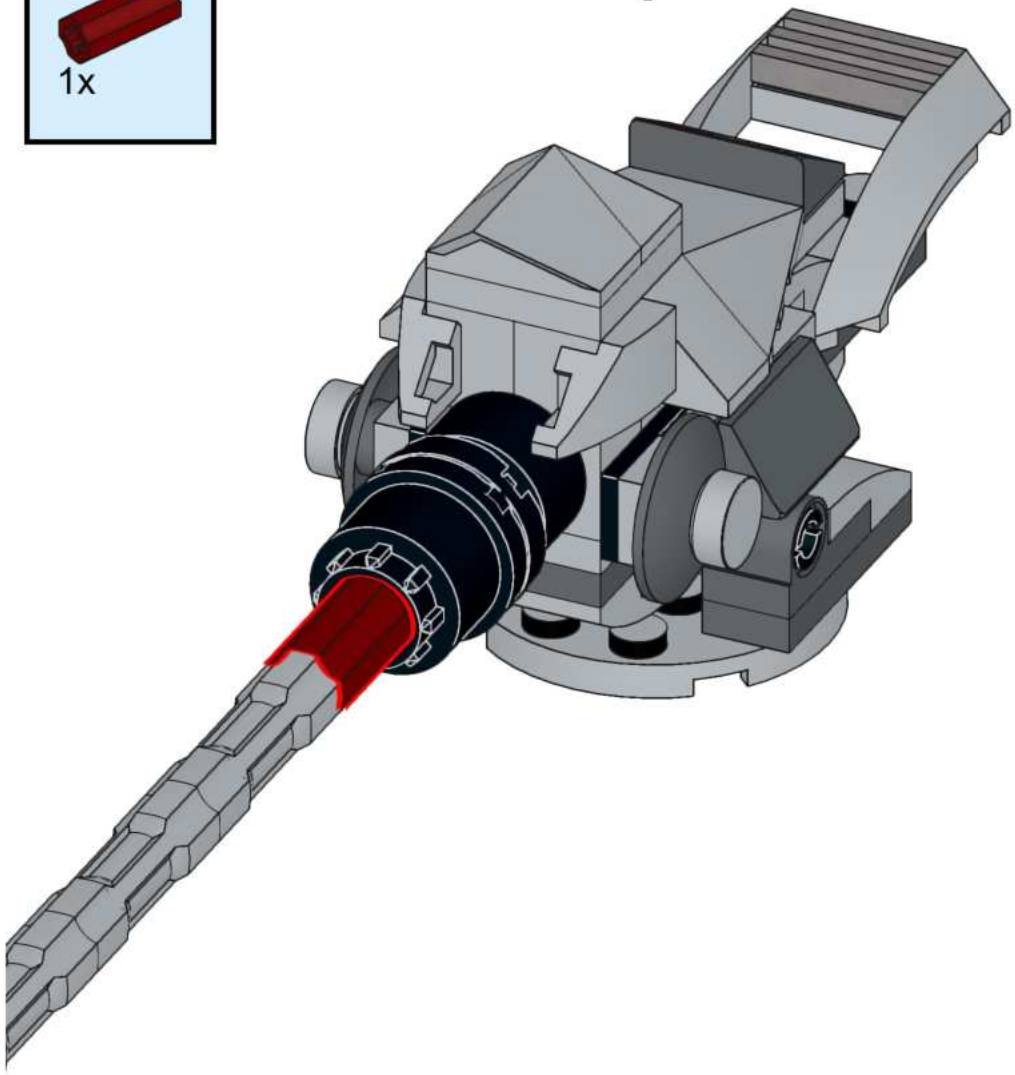

**Replace with:**

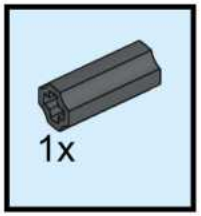


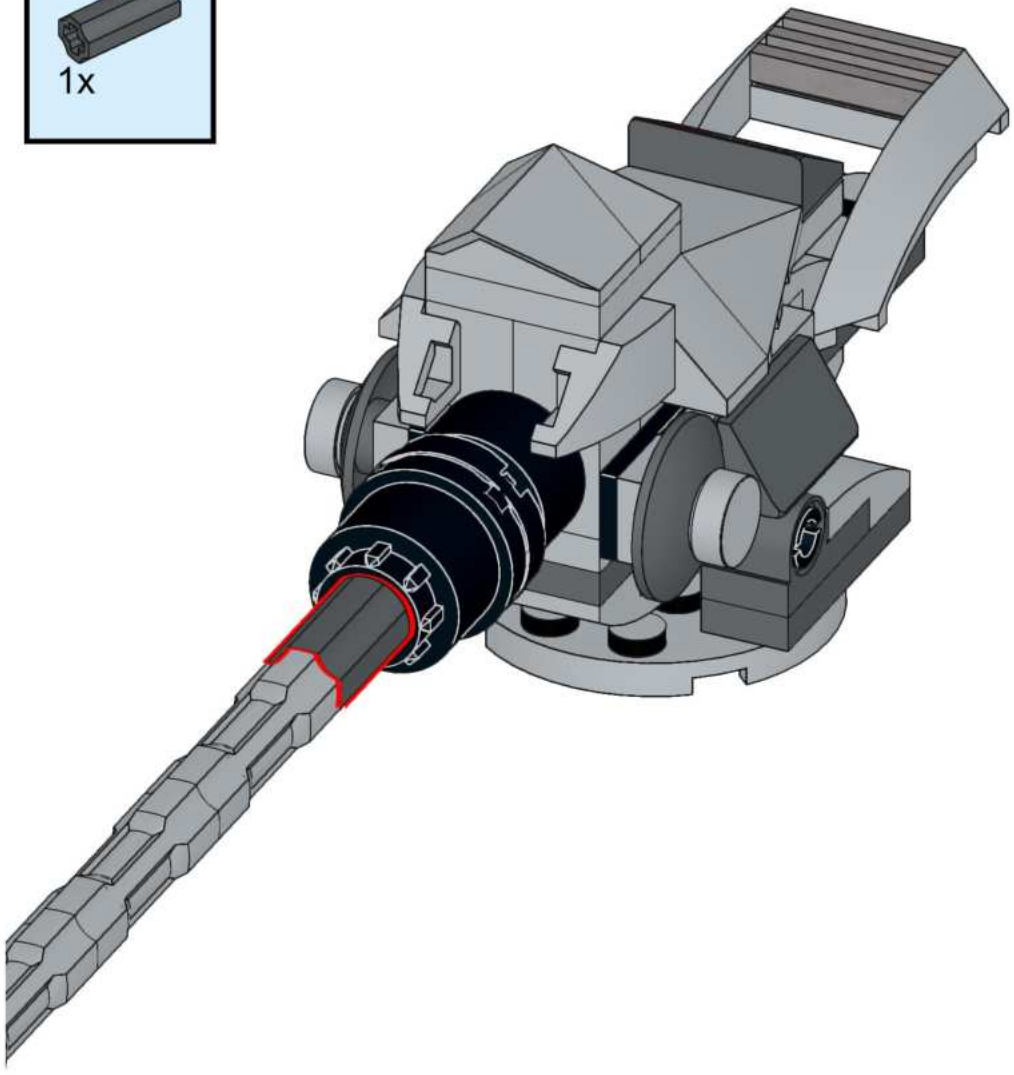

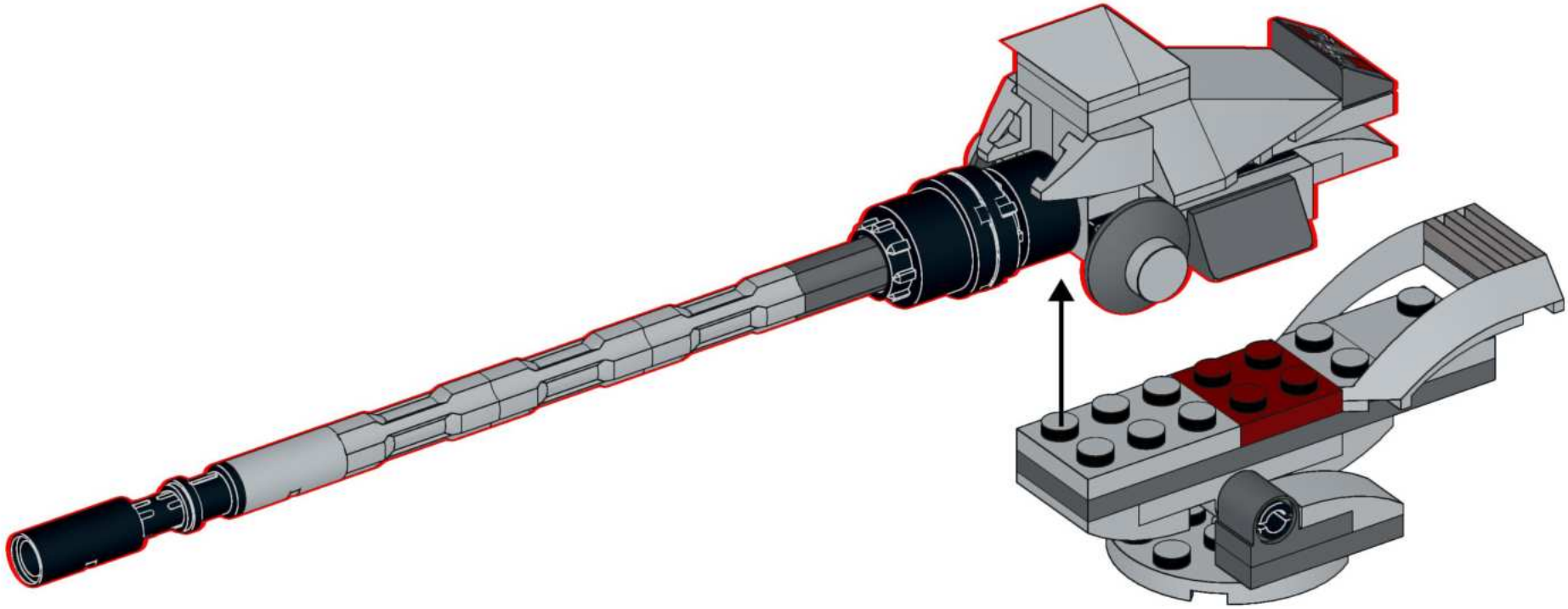

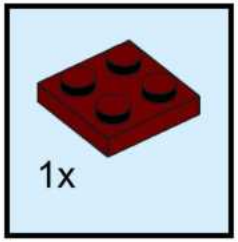


## Replace with:

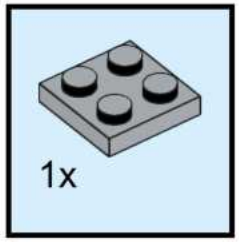


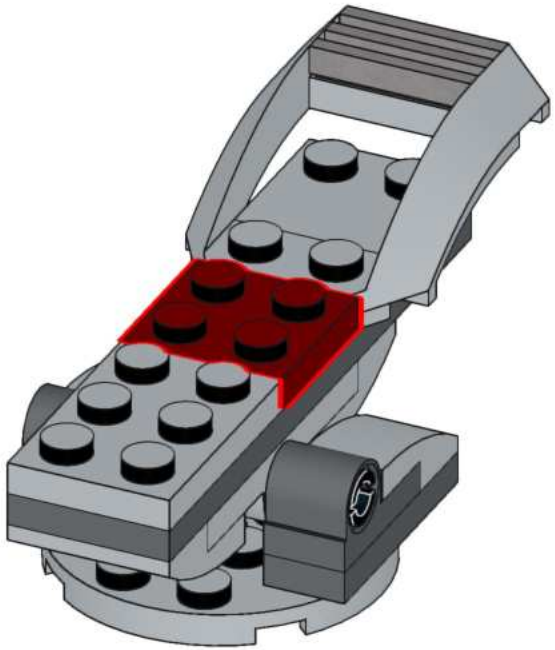

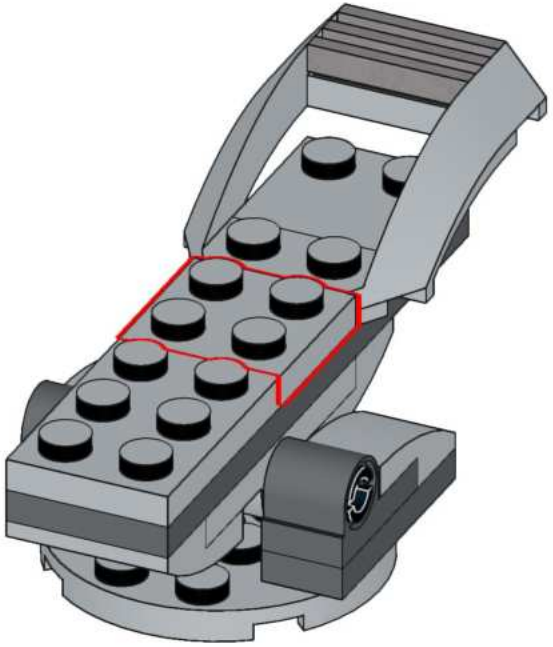

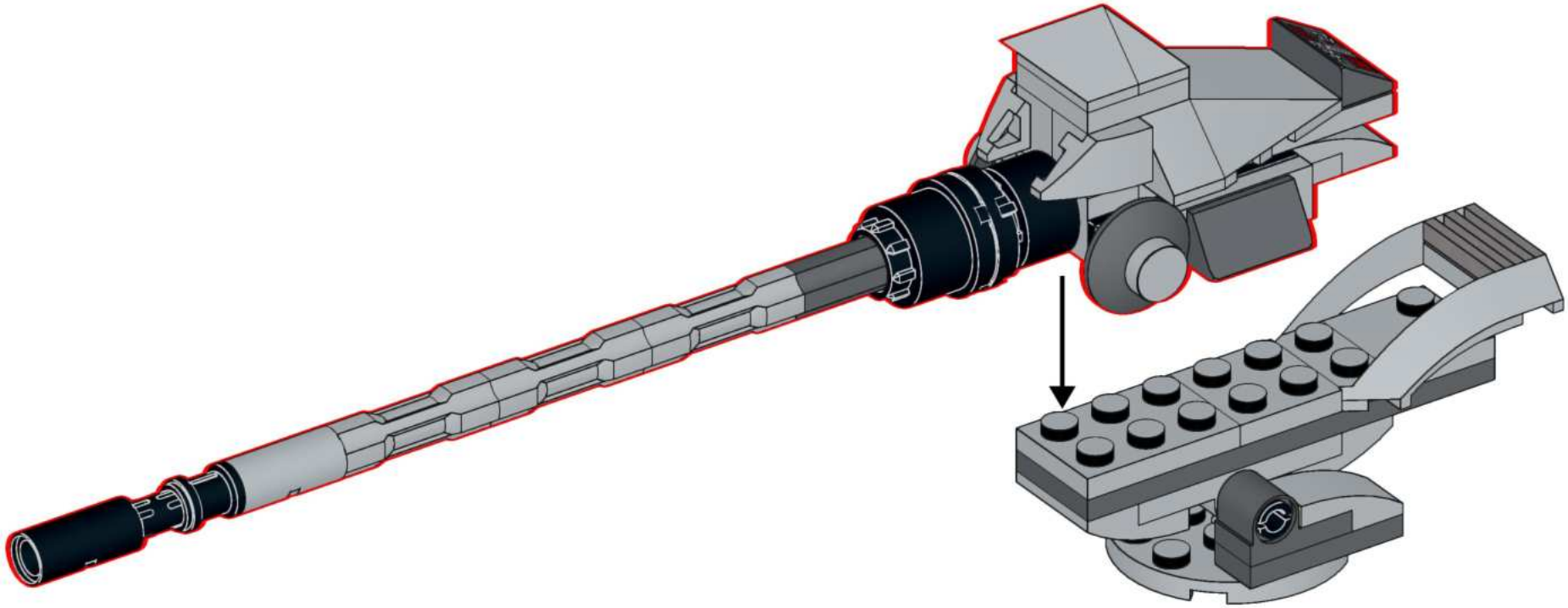

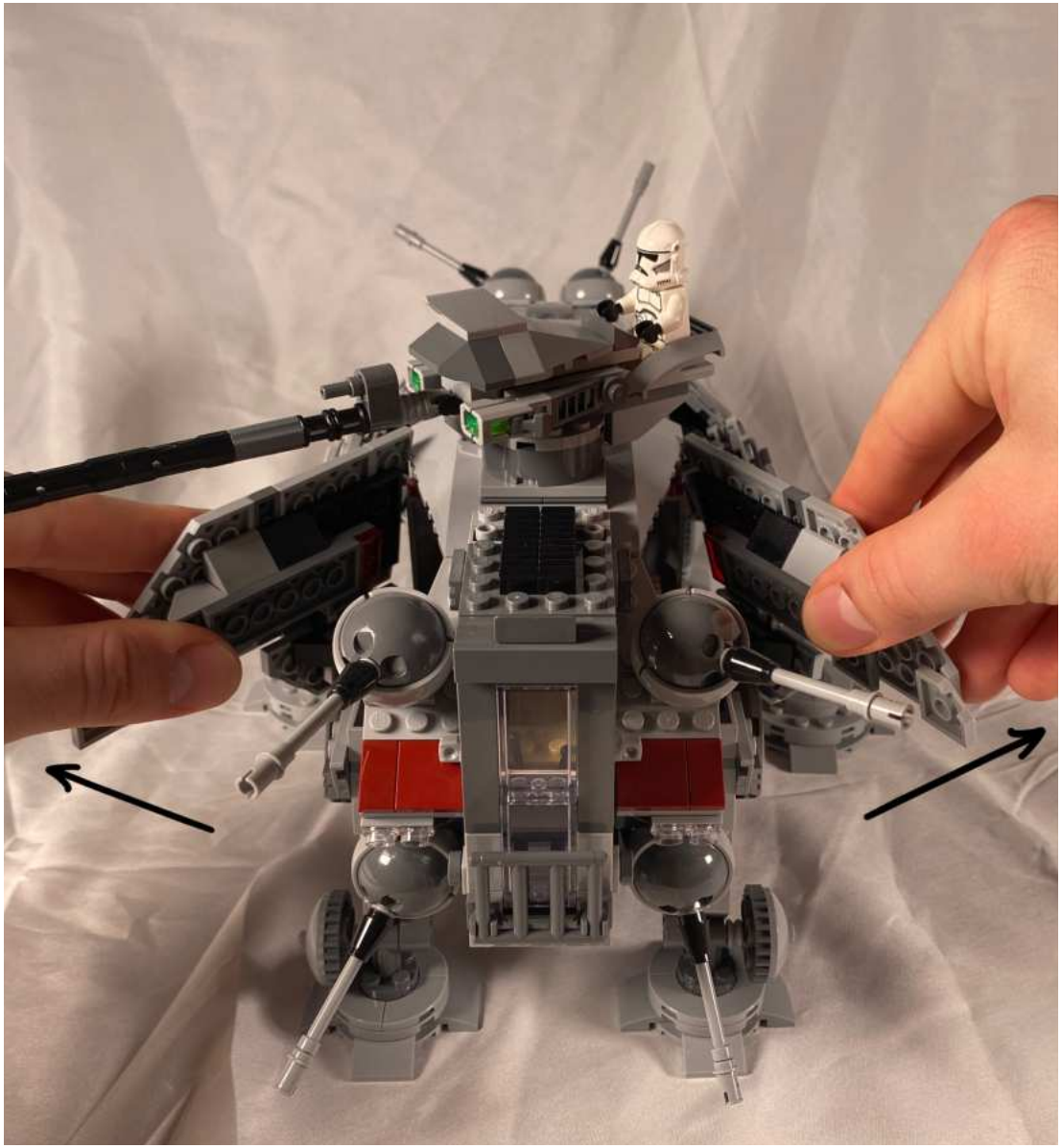

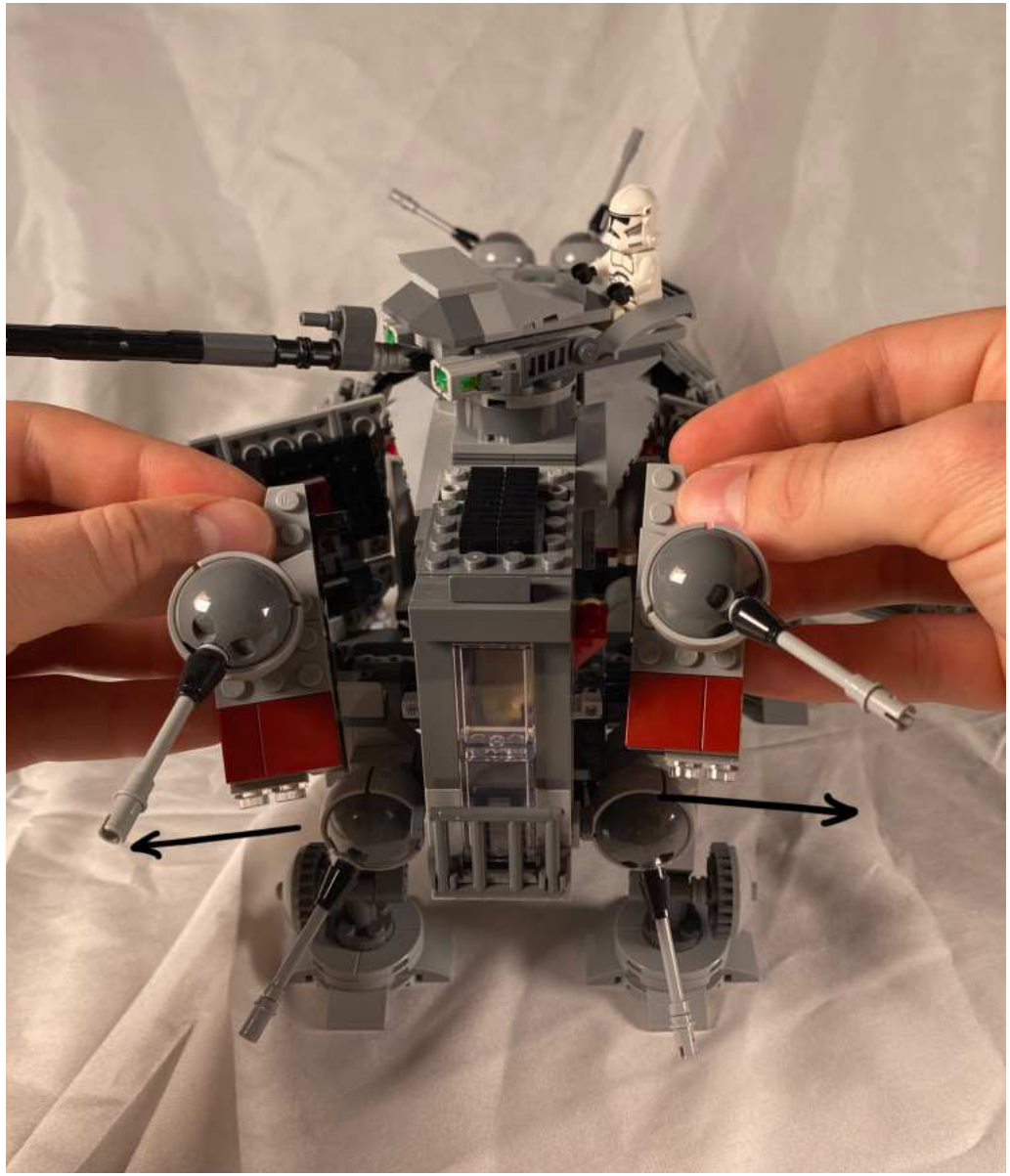

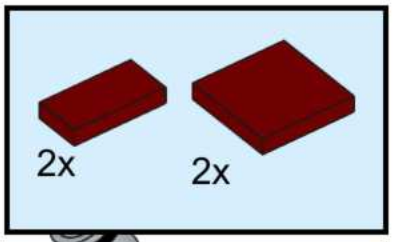


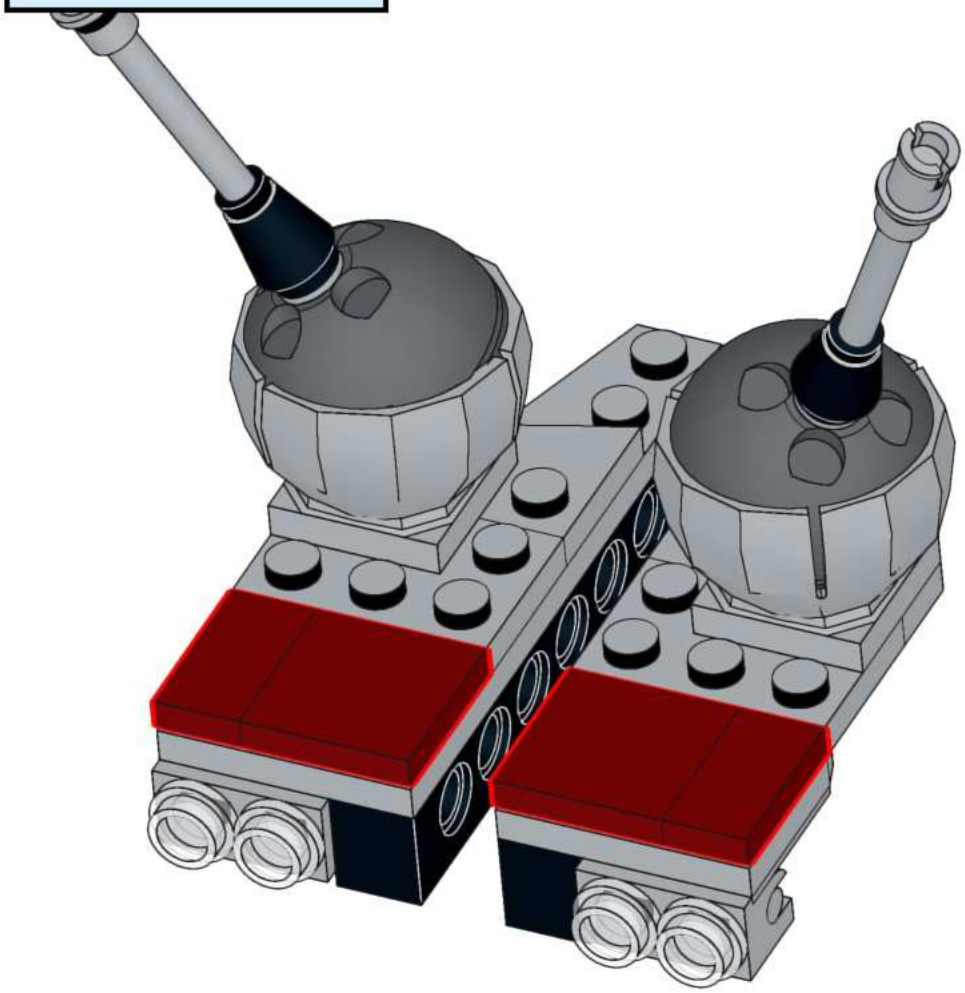
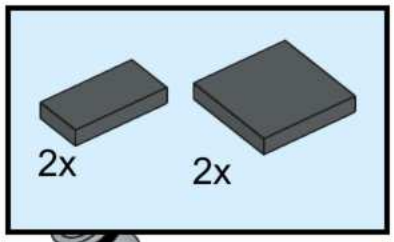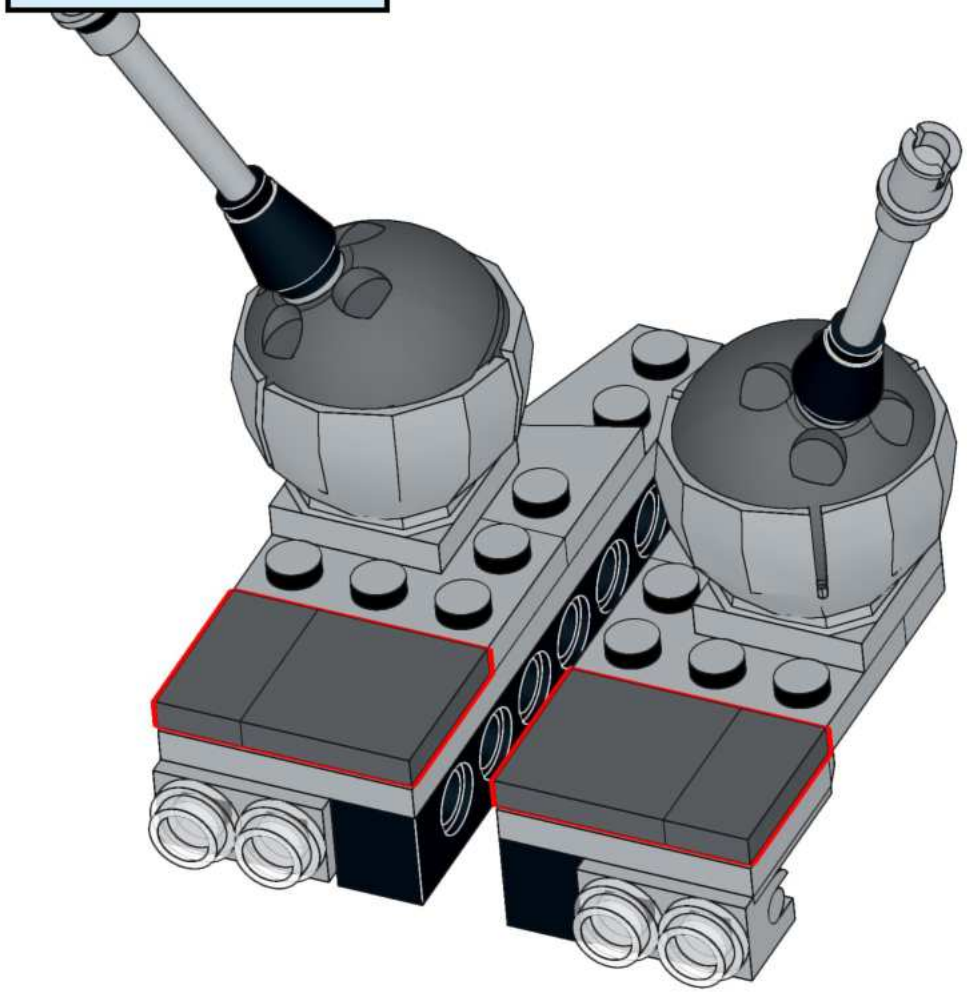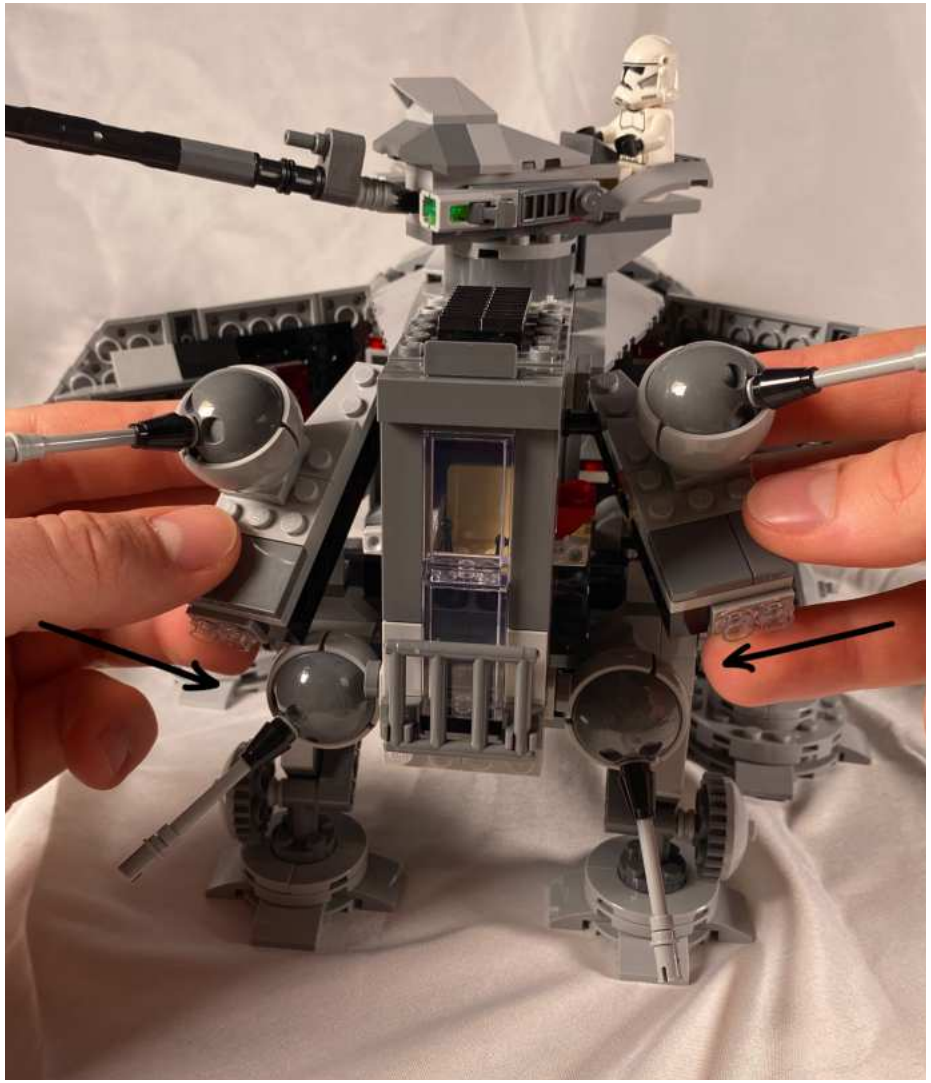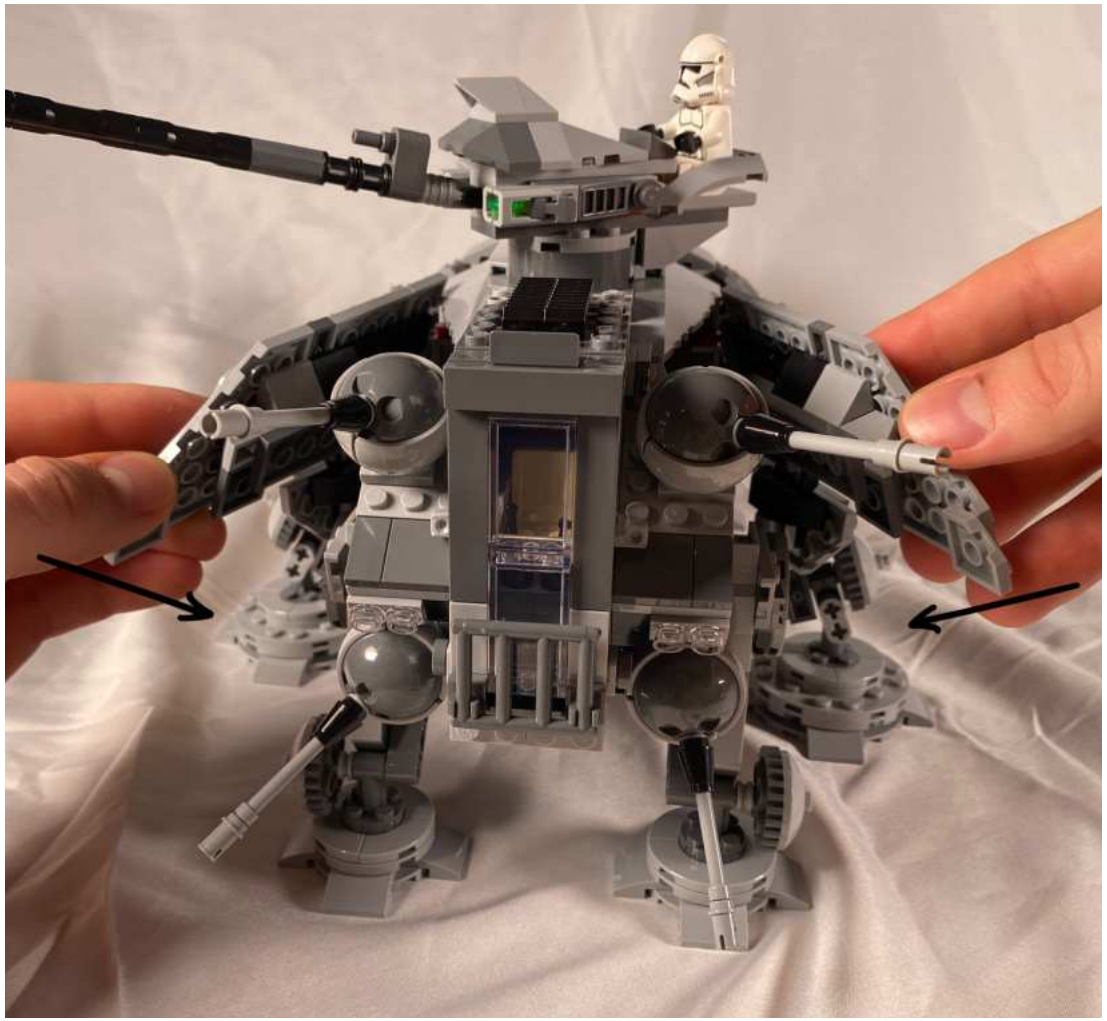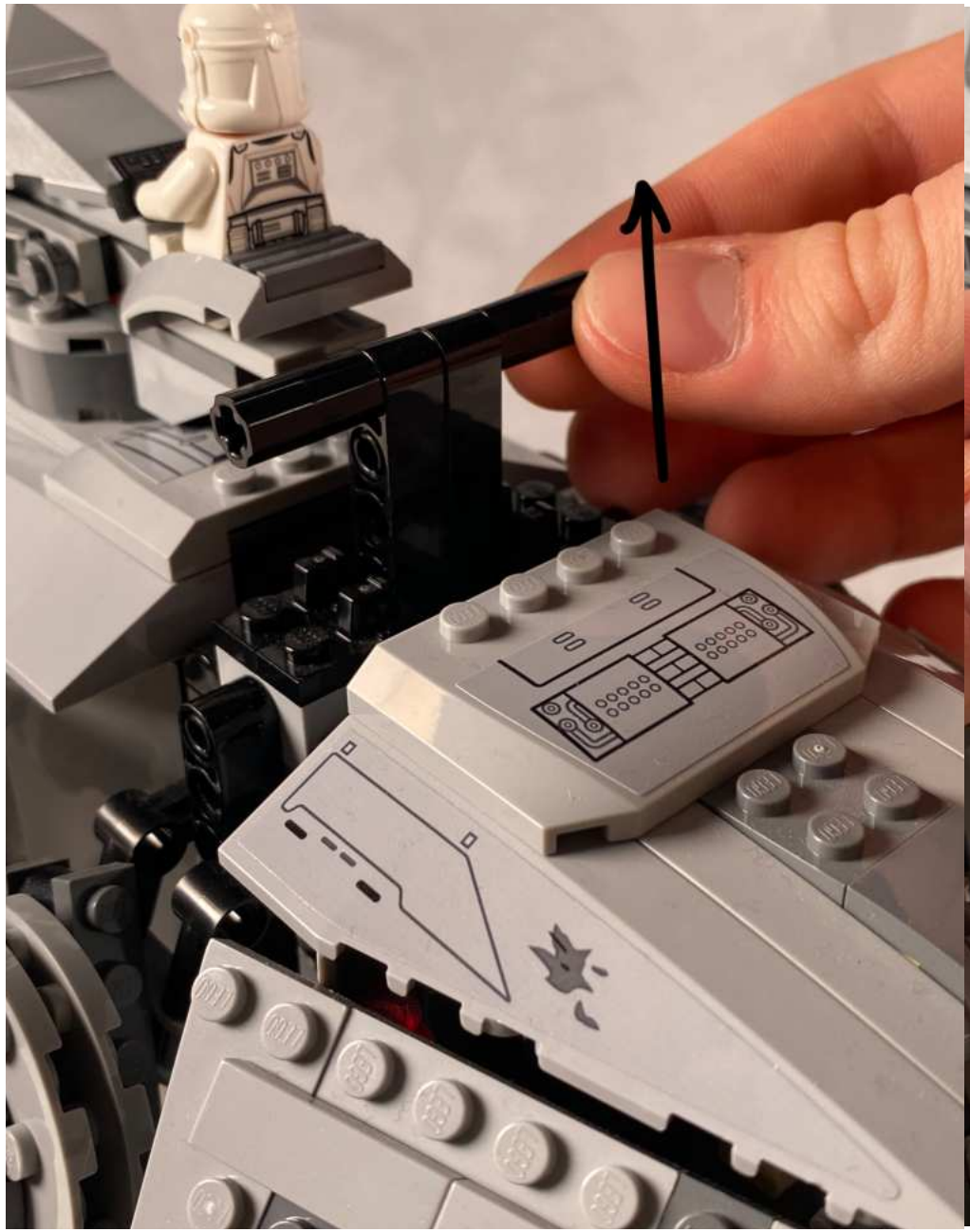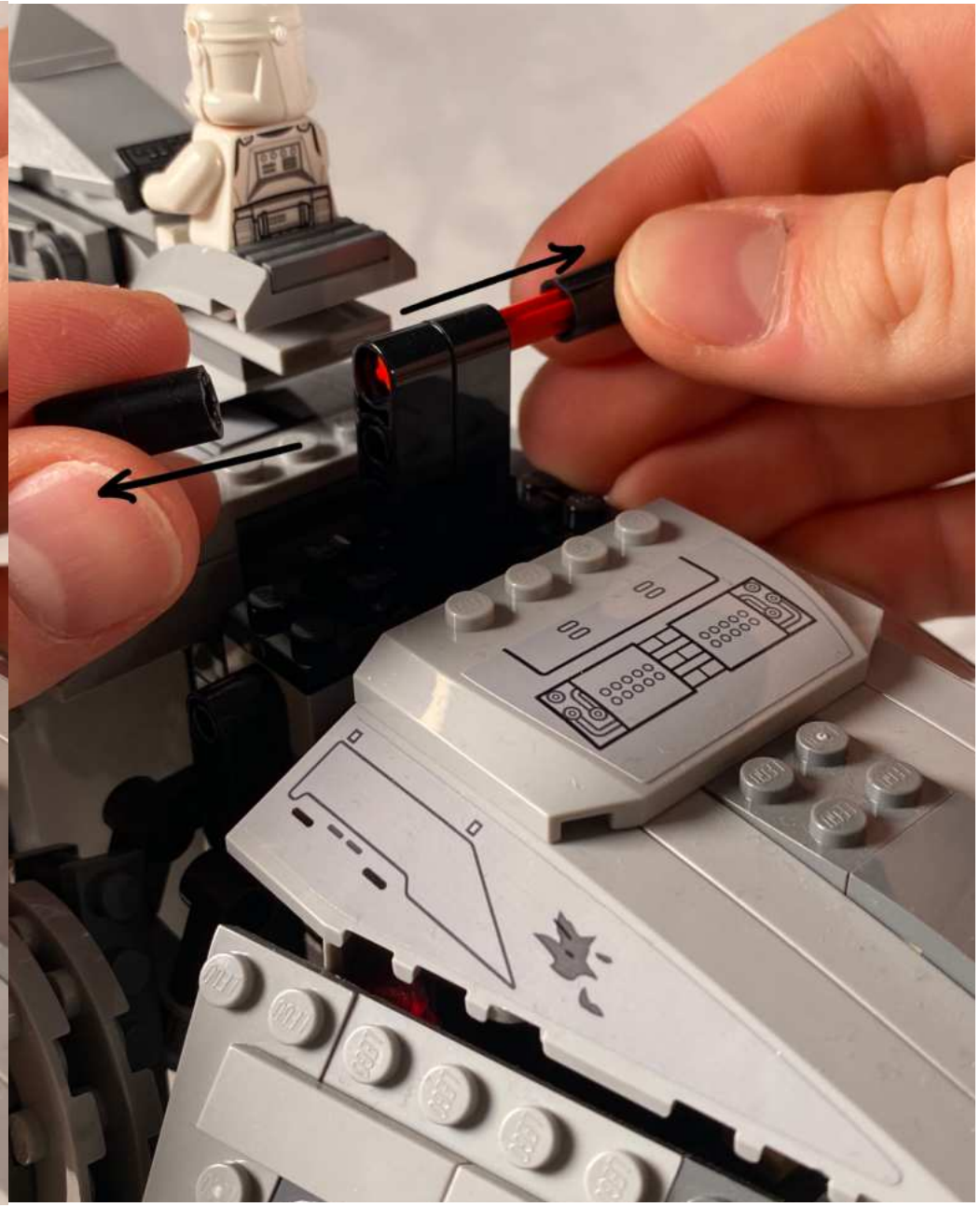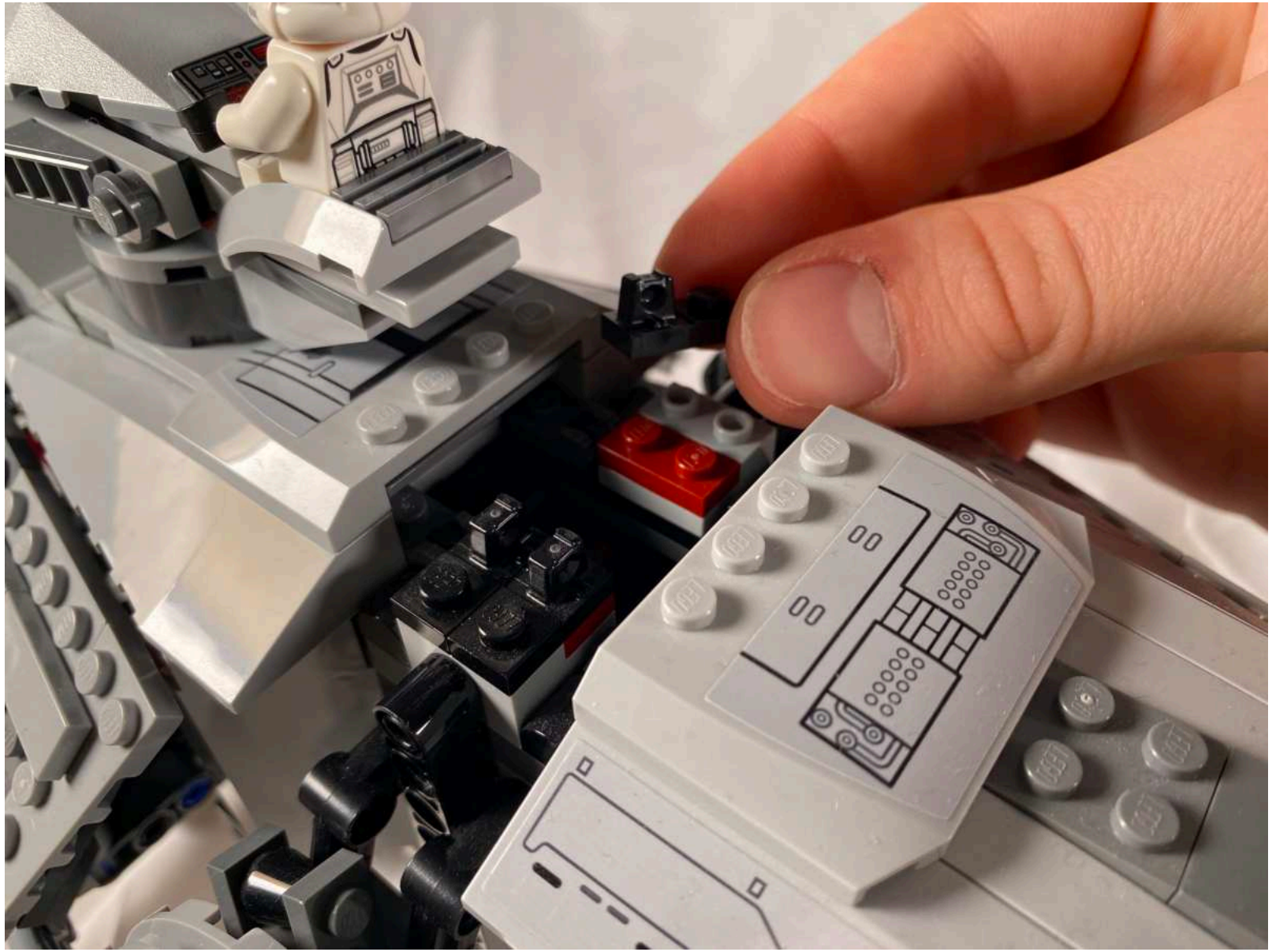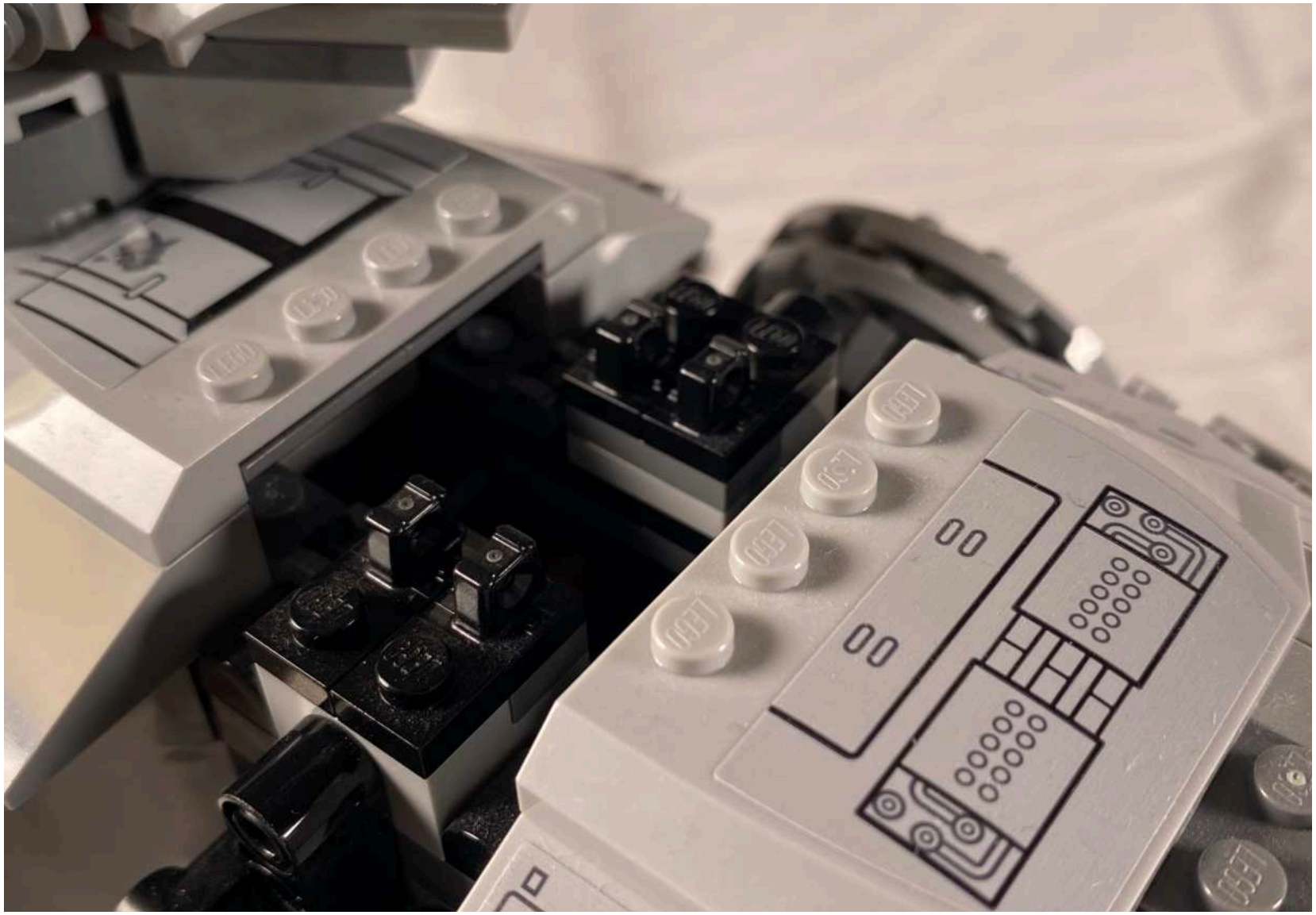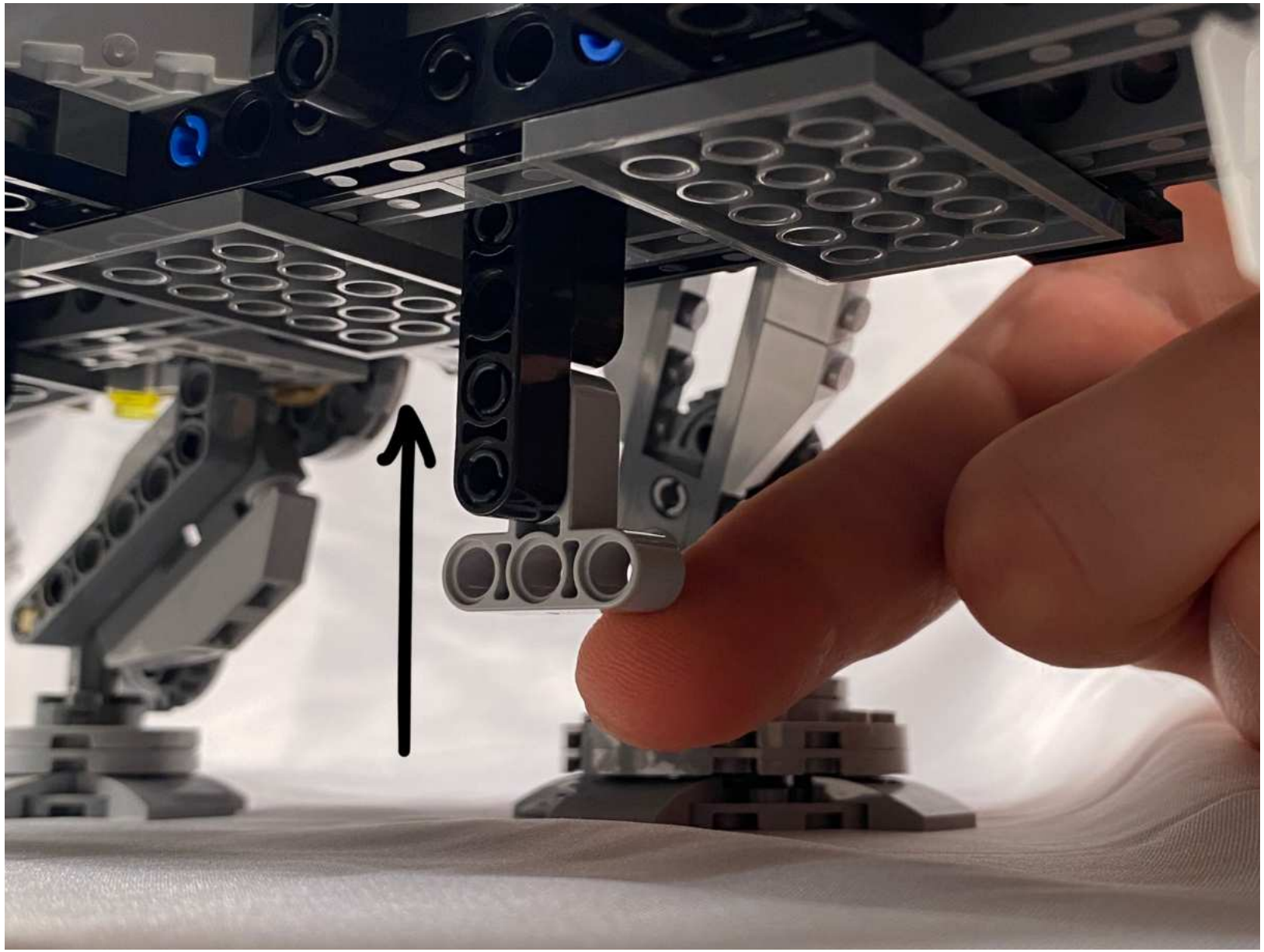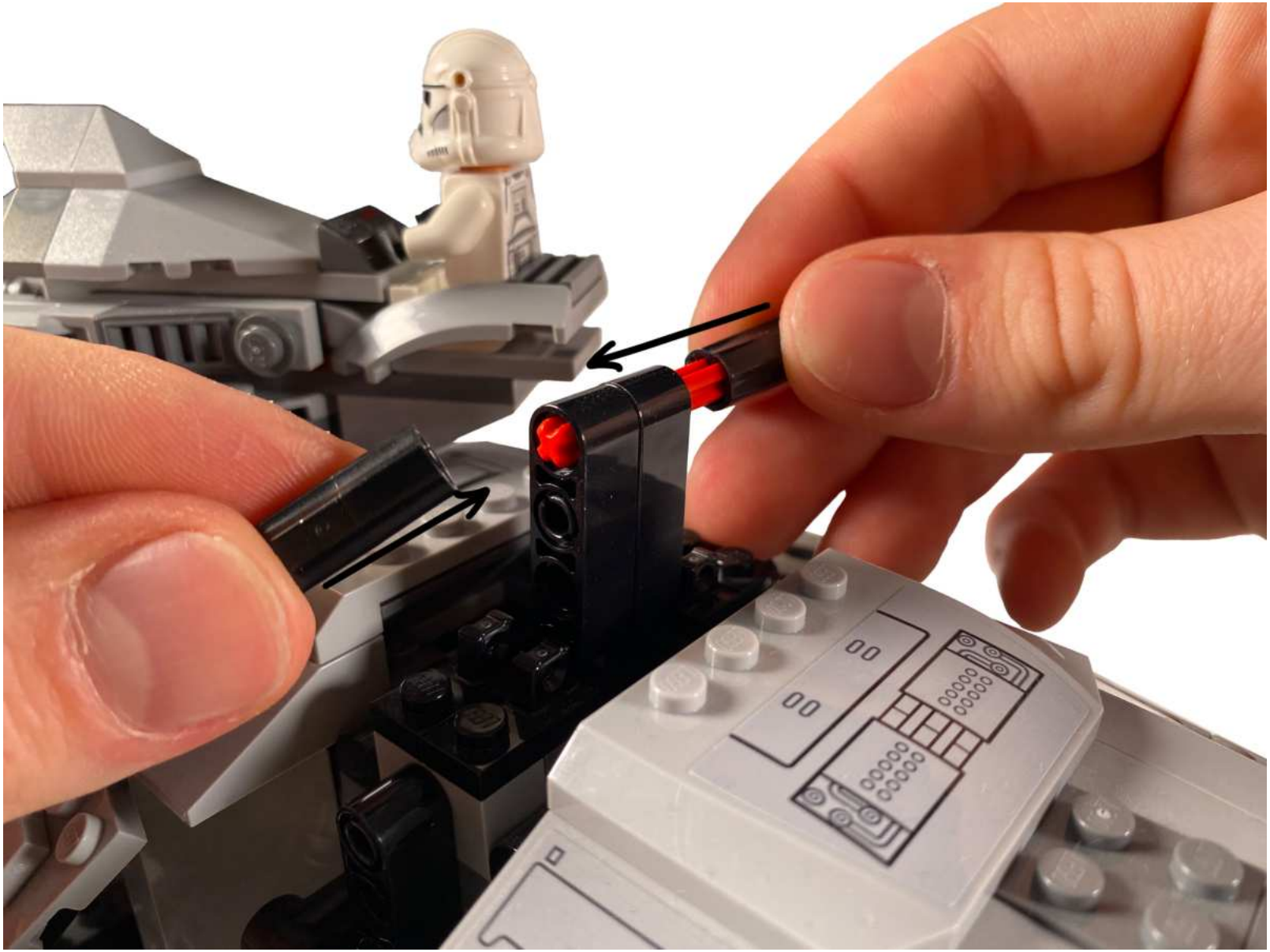
**Replace with:**